Bimu
cutting tools & accessories

Accessories
Zubehör
Accessoires

Bimu SA
cutting tools
& accessories

case postale 50
rue du Quai 10
CH-2710 Tavannes

e. info@bimu.ch
i. www.bimu.ch

t. +41 32 482 60 50
f. +41 32 482 60 59

Bimu
cutting tools & accessories

Table of content **Page**
Inhaltverzeichnis **Seite**
Table des matières **Page**

Mini precision parts vice
Mini-Präzisions-Schraubstock zum Messen
Mini étau de précision pour mesure acc.3

Watchline - Special tools with insert for watchcase machining
Watchline - Spezielle Werkzeuge mit Wendeplatte für die Uhrengehäuse Bearbeitung
Watchline - Outils à plaquette spécialement conçus pour l'usinage de boîtes de montre acc.4-5

Hook tool-holder with insert
Hakenstahlhalter mit Wendeplatte
Porte-outil à crochet avec plaquette acc.6-7

Centering drill with insert
Zentrier-Bohrer mit Wendeplatte
Centreur à plaquette acc.8-9

Sline - Special adaptable inserts
Sline - Bedarfbezogenen Wendeplatten
Sline - Plaquettes spéciales sur mesure acc.10-11

400RD double tool-holder
400RD Doppelwerkzeughalter
Porte-outil double 400RD acc.12-13

Axial block for the use of 3 drills on Tornos Deco 7/10
Halter für die Verwendung von 3 Bohrer auf Tornos Deco 7/10
Support pour l'utilisation de 3 perceurs sur Tornos Deco 7/10 ..... acc.14-15

Cut-off tool-holder 121 for Tornos Deco 7/10
Abstech-Werkzeughalter 121 für Tornos Deco 7/10
Porte-outil de tronçonnage 121 pour Tornos Deco 7/10 ..... acc.16-17

Polygon cutters
Polygonfräse
Fraises à polygoner acc.18-21

Turning tool-holder for counter-operation for Tornos Gamma 20, Delta 12/20 and EvoDeco 10
Drehwerkzeughalter für Rückbearbeitung für Tornos Gamma 20, Delta 12/20 and EvoDeco 10
Porte-outil de tournage pour contre-opération pour Tornos Gamma 20, Delta 12/20 and EvoDeco 10 ..... acc.22

Turning tool-holder for counter-operation for Star SR-20RIII, SR-20J, SR-20JN, SB-16C/E, SB-20CE
Drehwerkzeughalter für Rückbearbeitung für Star SR-20RIII, SR-20J, SR-20JN, SB-16C/E, SB-20CE
Porte-outil de tournage pour contre-opération pour Star SR-20RIII, SR-20J, SR-20JN, SB-16C/E, SB-20CE acc.23

Tool-holder for Tornos Delta 12/20
Werkzeughalter für Tornos Delta 12/20
Porte-outil pour Tornos Gamma 12/20 ..... acc.24-25

Tool-holders with internal coolant
Werkzeughalter mit Innenkühlung
Porte-outils avec arrosage intégré acc.26-27

Precision collet holder B8
Präzisionsbohrerhalter B8
Porte-perceur de précision B8 ..... acc.28

Bimu SA
cutting tools
& accessories

case postale 50
rue du Quai 10
CH-2710 Tavannes

e. info@bimu.ch
i. www.bimu.ch

t. +41 32 482 60 50
f. +41 32 482 60 59

Mini precision parts vice
Mini-Präzisions-Schraubstock zum Messen
Mini étau de précision pour mesure

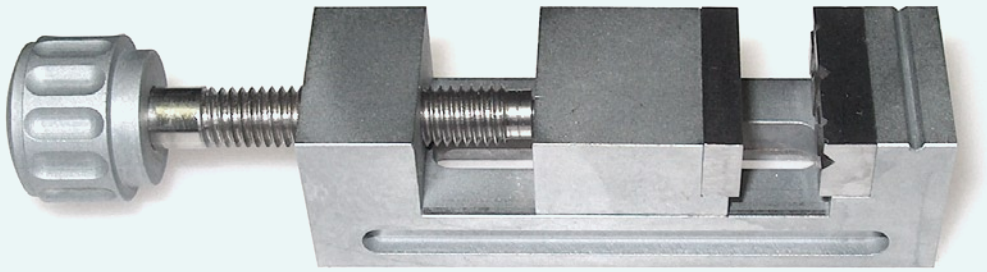

L x H x P : 15 x 15 x 80 mm

» Helps the fastening of parts for their optical & mecanical measurement.
» Ideal for measuring turned parts.

» Erleichtert die Einspannung der Stücke, für die optische sowie die mechanische Messung.
» Ideal für die Messung von Decolletage-Teilen.

» Facilite la fixation des pièces pour leur mesure optique ou mécanique.
» Idéal pour la mesure des pièces de décolletage.

» Perpendicular conception utilizable on all faces.
» Senkrechte Ausführung, auf alle Seiten brauchbar.
» Conception perpendiculaire, utilisable sur toutes les faces.

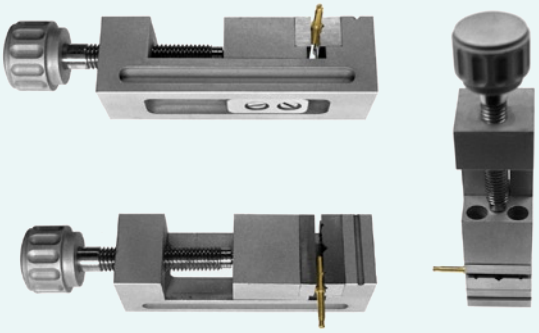

» Tightening conceived for different part diameters.
» Spannung für alle Grössen der Stücke ausgeführt.
» Serrage conçu pour différents diamètres de pièce.

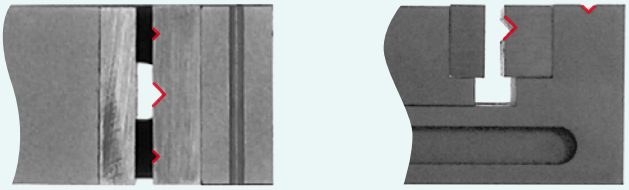

» Numerous possibilities to grip the part.
» Mehrere Möglichkeiten das Stück einzuspannen.
» Multiples possibilités de tenir la pièce.

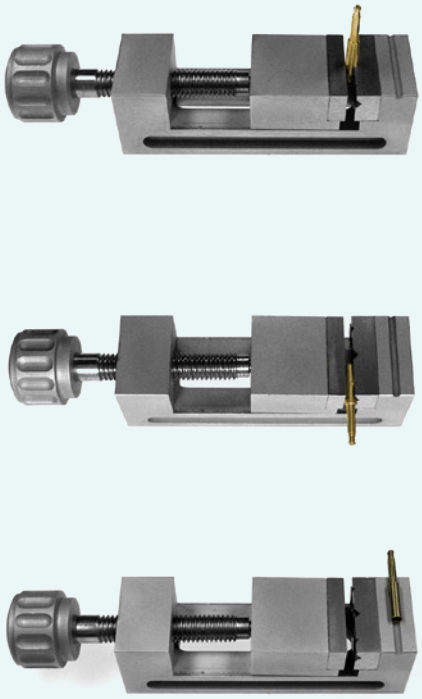

Part reference / Artikel-Referenz / Référence d'article : **WI MEP**

Bimu SA
cutting tools
& accessories

case postale 50
rue du Quai 10
CH-2710 Tavannes

e. info@bimu.ch
i. www.bimu.ch

t. +41 32 482 60 50
f. +41 32 482 60 59

Bimu
cutting tools & accessories

watchline

Special tools with insert for watchcase machining

Spezielle Werkzeuge mit Wendeplatte für die Uhrengehäuse Bearbeitung

Outils à plaquette spécialement conçus pour l'usinage de boîtes de montre

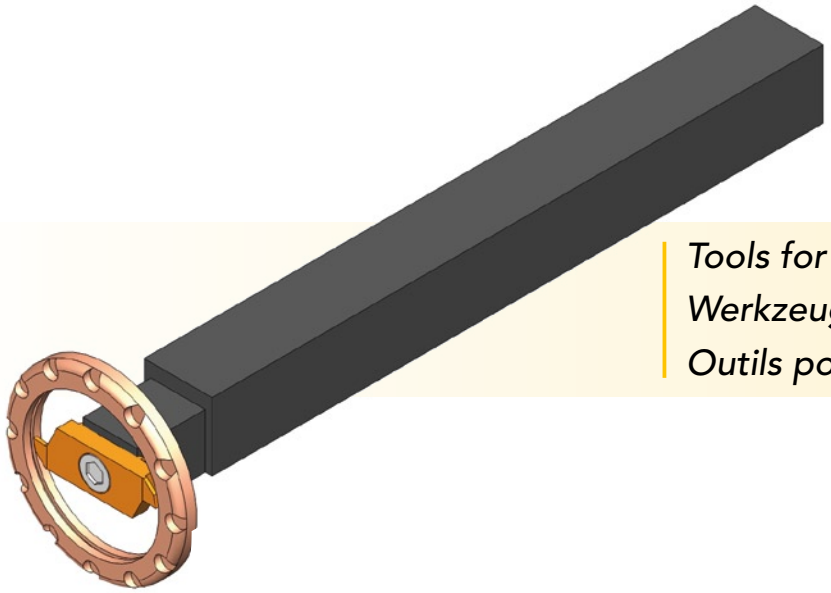

Tools for radial grooving
Werkzeuge für radiales Einstechen
Outils pour gorges intérieures

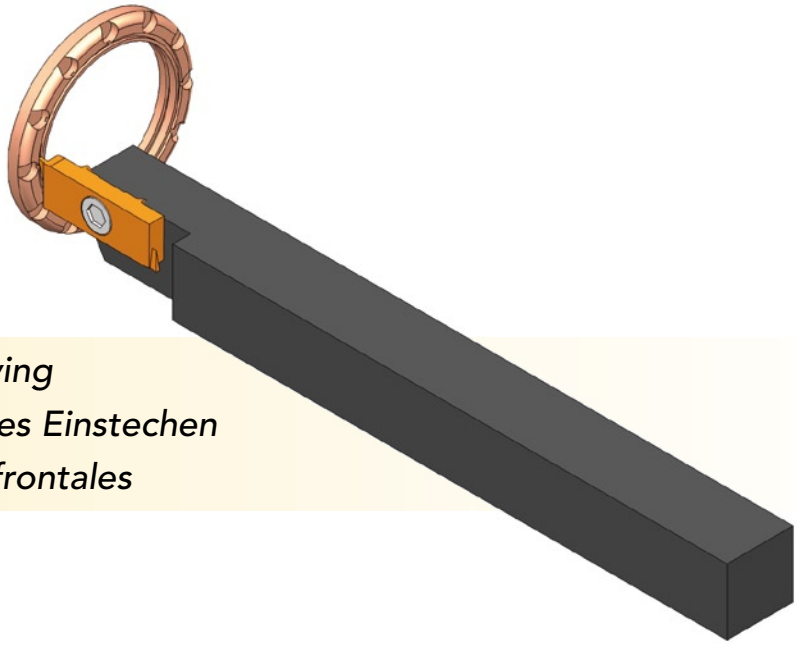

Tools for axial grooving
Werkzeuge für axiales Einstechen
Outils pour gorges frontales

Bimu SA
cutting tools
& accessories

case postale 50
rue du Quai 10
CH-2710 Tavannes

e. info@bimu.ch
i. www.bimu.ch

t. +41 32 482 60 50
f. +41 32 482 60 59

Bimu
cutting tools & accessories

watchline

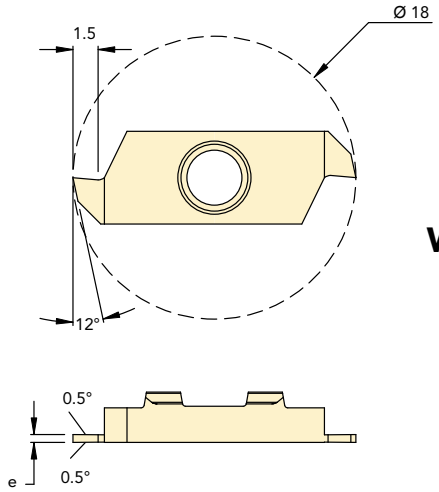

Special thickness of insert on request !

Wendeplatten mit spezialen Dicken auf Anfrage !

Epaisseurs spéciales sur demande !

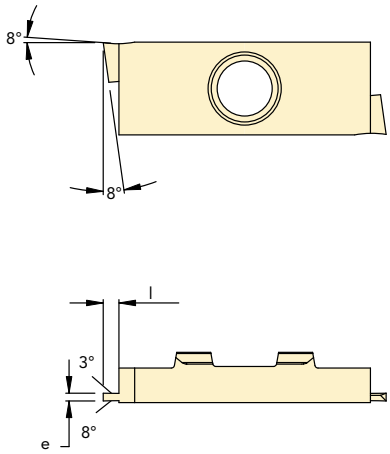

Inserts for inner grooving
Radial Einstechen-Wendeplatten
Plaquettes pour gorges intérieures

Article nr. *Artikel Nr.* *No d'article*	*e* *e* *e*
472R0,45K10	0,45
472R0,45BI42	0,45
472R0,5K10	0,5
472R0,5BI42	0,5
472R0,55K10	0,55
472R0,55BI42	0,55
472R0,6K10	0,6
472R0,6BI42	0,6
472R0,7K10	0,7
472R0,7BI42	0,7
472R0,8K10	0,8
472R0,8BI42	0,8
472R1,0K10	1,0
472R1,0BI42	1,0
472R1,5K10	1,5
472R1,5BI42	1,5

Inserts for front grooving
Axial Einstechen-Wendeplatten
Plaquettes pour gorges frontales

Article nr. *Artikel Nr.* *No d'article*	*e* *e* *e*	*l* *l* *l*
473R0,5K10	0,5	1,0
473R0,5BI42	0,5	1,0
473R0,8K10	0,8	1,5
473R0,8BI42	0,8	1,5
473R1,0K10	1,0	2,0
473R1,0BI42	1,0	2,0
473R1,5K10	1,5	2,5
473R1,5BI42	1,5	2,5

Tool-holders
Werkzeughalter
Porte-outils

Article nr. *Artikel Nr.* *No d'article*	*Section* *Querschnitt* *Section*	*l* *l* *l*
410RB	10 x 10	100
412RB	12 x 12	100

Tool-holders
Werkzeughalter
Porte-outils

Article nr. *Artikel Nr.* *No d'article*	*Section* *Querschnitt* *Section*	*l* *l* *l*
408R	8 x 8	120
410R	10 x 10	120
412R	12 x 12	120
416R	16 x 16	120

BI42 = TiAlCN coating
TiAlCN Beschichtung
Revêtement TiAlCN

K10 = Uncoated
Ohne Beschichtung
Sans revêtement

Bimu SA
cutting tools
& accessories

case postale 50
rue du Quai 10
CH-2710 Tavannes

e. info@bimu.ch
i. www.bimu.ch

t. +41 32 482 60 50
f. +41 32 482 60 59

Hook tool-holder with insert
Hakenstahlhalter mit Wendeplatte
Porte-outil à crochet avec plaquette

Grinding tool-holder
Schleifwerkzeughalter
Porte-outil d'affûtage

Machining tool-holder
Bearbeitungswerkzeughalter
Porte-outil machine

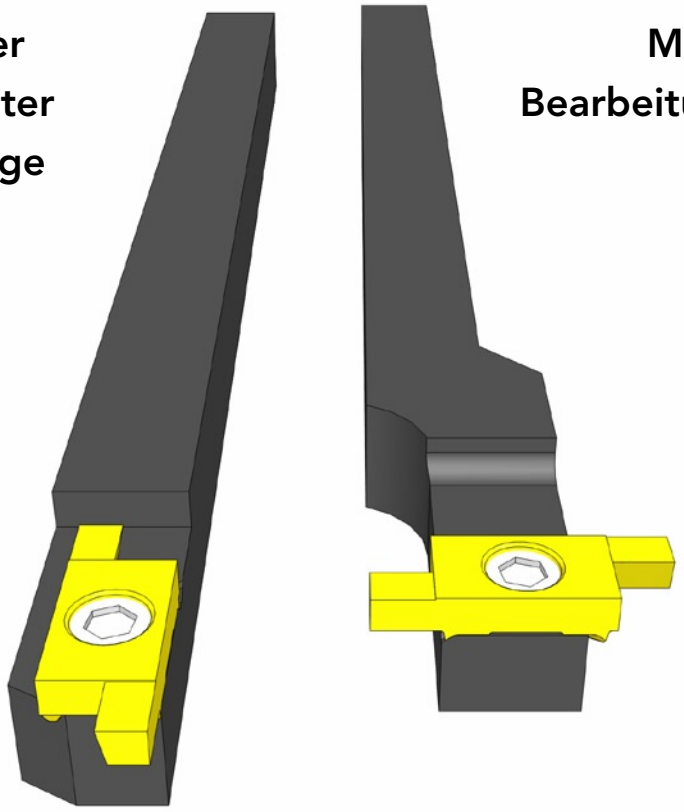

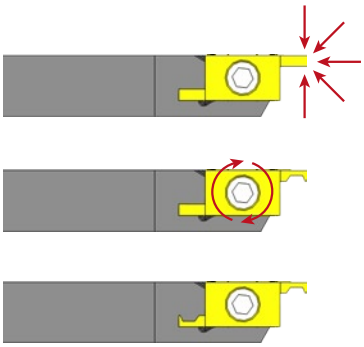

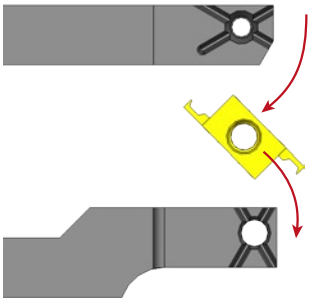

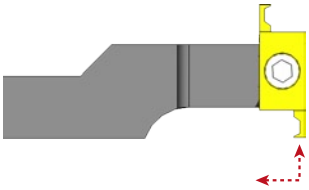

1. Sharpening of the 2 cutting edges of the pre-rectified blank on the grinding tool-holder.

Einfaches Schleifen des Rohlings auf dem Schleifwerkzeughalter.

Meulage sans encombre des 2 arêtes de coupe de la plaquette ébauche pré-rectifiée sur le porte-outil d'affûtage.

2. Transfer of the grinded blank on the machining tool-holder.

Wechseln der Platte vom Schleifhalter auf den Bearbeitungswerkzeughalter.

Transfert de la plaquette affûtée sur le porte-outil d'usinage.

3. Use of the insert set up on the machining tool-holder same as a standard hook tool-holder.

Verwendung des geschliffenen Rohlings wie ein Standard-Hakenstahlhalter.

Utilisation de la plaquette montée sur le porte-outil d'usinage comme un porte-outil à crochet standard.

Bimu SA
cutting tools
& accessories

case postale 50
rue du Quai 10
CH-2710 Tavannes

e. info@bimu.ch
i. www.bimu.ch

t. +41 32 482 60 50
f. +41 32 482 60 59

Hook tool-holder with insert
Hakenstahlhalter mit Wendeplatte
Porte-outil à crochet avec plaquette

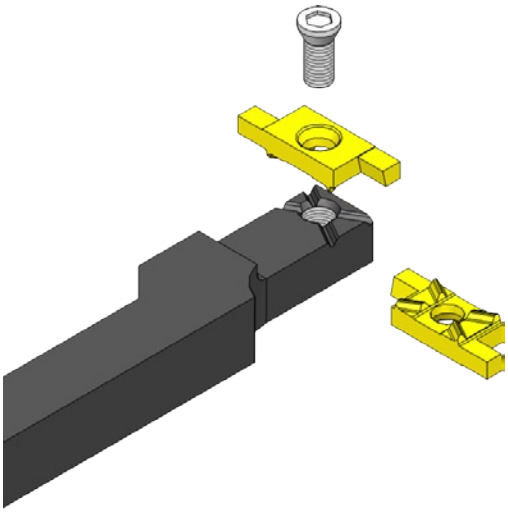

"X-Centering" fixing system
Befestigungssystem "X-Centering"
Système de fixation "X-Centering"

Repetitiveness of the cutting edge ± 0,01 mm.
Wiederholbarkeit der Schneidkante ± 0,01 mm.
Répétitivité de l'arête de coupe ± 0,01 mm.

Positioning in all axes.
Platzierung in allen Achsen.
Centrage dans tous les axes.

The screw is free of all radial stress.
Keine radialen Spannungen.
La vis est libre de toute tension radiale.

Insert turning without having to remove the screw.
Umdrehen der Schneidplatte ohne Entfernen der Schraube.
Retournement de la plaquette sans enlever la vis.

Two cutting edges available.
Zwei verfügbare Schneidkanten.
Deux arêtes de coupe disponibles.

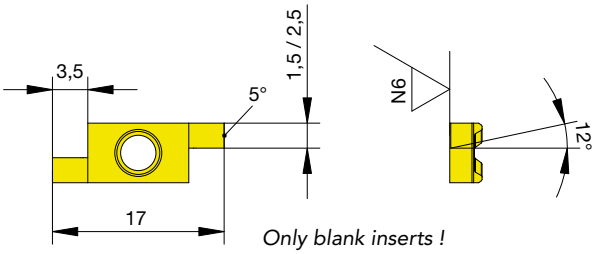

Only blank inserts !
Nur Rohling !
Seulement plaquettes ébauches !

Hook tool-holders / Hakenstahle / Porte-outils

Order Nr Bestellung Nr N° de cmde	Description Bezeichnung Description	Pour section Für Querschnitt For section
40812R	Right machining tool-holder Rechts Bearbeitungswerkzeughalter porte-outil machine à droite	8 mm (8 x 12) 8 mm (8 x 12) 8 mm (8 x 12)
41012R	Right machining tool-holder Rechts Bearbeitungswerkzeughalter Porte-outil machine à droite	10 mm (10 x 12) 10 mm (10 x 12) 10 mm (10 x 12)
41215R	Right machining tool-holder Rechts Bearbeitungswerkzeughalter Porte-outil machine à droite	12 mm (12 x 15) 12 mm (12 x 15) 12 mm (12 x 15)
41616R	Right machining tool-holder Rechts Bearbeitungswerkzeughalter Porte-outil machine à droite	16 mm (16 x 16) 16 mm (16 x 16) 16 mm (16 x 16)
408R	Right grinding tool-holder Rechts Schleifwerkzeughalter Porte-outil d'affûtage à droite	8 mm (8 x 8) 8 mm (8 x 8) 8 mm (8 x 8)
40707L	left machining tool-holder Links Bearbeitungswerkzeughalter porte-outil machine à gauche	7 mm (7 x 7) 7 mm (7 x 7) 7 mm (7 x 7)
40808L	left machining tool-holder Links Bearbeitungswerkzeughalter porte-outil machine à gauche	8 mm (8 x 8) 8 mm (8 x 8) 8 mm (8 x 8)
41212L	left machining tool-holder Links Bearbeitungswerkzeughalter porte-outil machine à gauche	12 mm (12 x 12) 12 mm (12 x 12) 12 mm (12 x 12)
408L	Left grinding tool-holder Links Schleifwerkzeughalter Porte-outil d'affûtage à gauche	8 mm (8 x 8) 8 mm (8 x 8) 8 mm (8 x 8)

Inserts / Wendeplatten / Plaquettes

Order Nr Bestellung Nr N° de cmde	e e e	Description Bezeichnung Description
421R1,5K10	1,5 1,5 1,5	Right insert without coating Rechts Wendeplatte ohne Beschichtung Plaquette droite sans revêtement
421R1,5BI40	1,5 1,5 1,5	Right insert with PVD coating (TiAlN) Rechts Wendeplatte mit PVD Beschichtung (TiAlN) Plaquette droite avec revêtement PVD (TiAlN)
421R2,5K10	2,5 2,5 2,5	Right insert without coating Rechts Wendeplatte ohne Beschichtung Plaquette droite sans revêtement
421R2,5BI40	2,5 2,5 2,5	Rights Insert with PVD coating (TiAlN) Rechts Wendeplatte mit PVD Beschichtung (TiAlN) Plaquette droite avec revêtement PVD (TiAlN)
421L1,5K10	1,5 1,5 1,5	Left insert without coating Links Wendeplatte ohne Beschichtung Plaquette gauche sans revêtement
421L1,5BI40	1,5 1,5 1,5	Left insert with PVD coating (TiAlN) Links Wendeplatte mit PVD Beschichtung (TiAlN) Plaquette gauche avec revêtement PVD (TiAlN)
421L2,5K10	2,5 2,5 2,5	Left insert without coating Links Wendeplatte ohne Beschichtung Plaquette gauche sans revêtement
421L2,5BI40	2,5 2,5 2,5	Left insert with PVD coating (TiAlN) Links Wendeplatte mit PVD Beschichtung (TiAlN) Plaquette gauche avec revêtement PVD (TiAlN)

Key / Schlüssel / Clé

Order Nr Bestellung Nr N° de cmde	Description Bezeichnung Description	
001-1	Key Torx 8 Schlüssel Torx 8 Clé Torx 8	

Bimu SA
cutting tools
& accessories

case postale 50
rue du Quai 10
CH-2710 Tavannes

e. info@bimu.ch
i. www.bimu.ch

t. +41 32 482 60 50
f. +41 32 482 60 59

Centering drill with insert
Wendeplatte für Zentrierbohrung
Centreur à plaquette

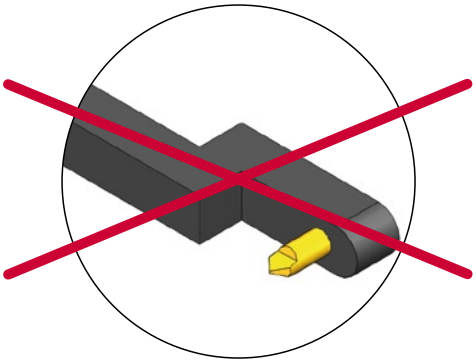

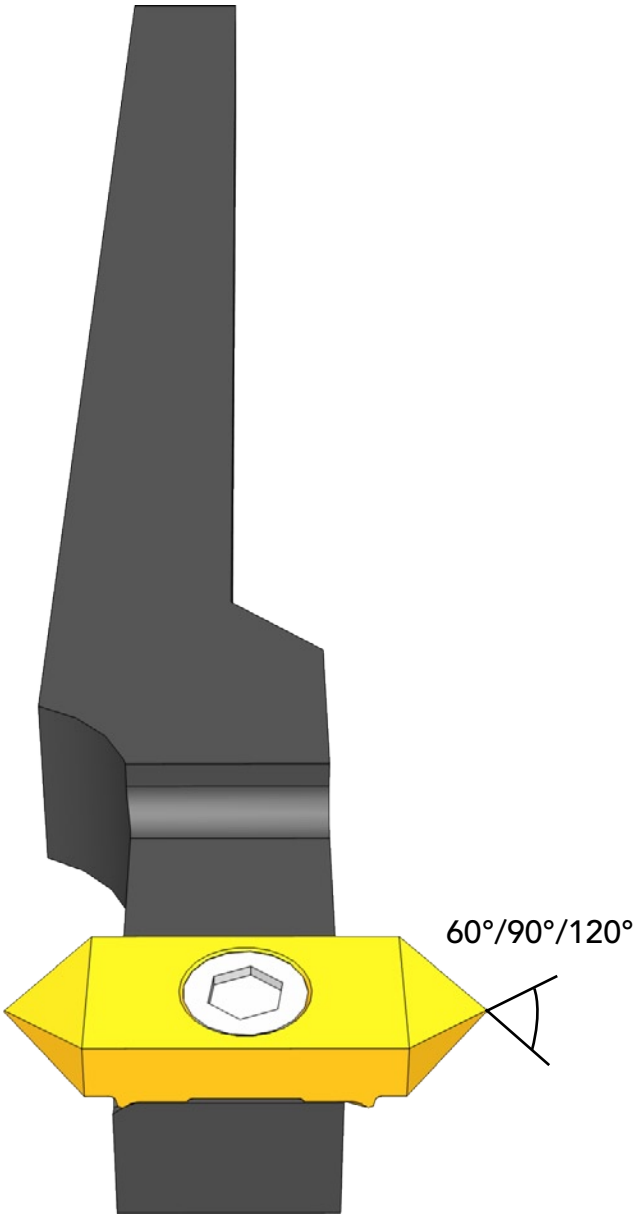

- A single tool-holder and insert for all types of centering from Ø 1 to 5 mm
- 2 centering tips available
- 60° / 90° / 120° tips
- Very profitable price

- Nur ein Werkzeughalter und eine Wendeplatte für alle Typen von Zentrier-Bohrung von Ø 1 bis 5 mm
- 2 verfügbare Zentrierspitzen
- 60° / 90° / 120° Spitze
- Sehr günstig

- Un seul porte-outil et une seule plaquette pour tous les types de centrage de Ø 1 à 5 mm
- 2 pointes de centrage disponibles
- Pointes à 60° / 90° / 120°
- Prix très avantageux

Bimu SA
cutting tools
& accessories

case postale 50
rue du Quai 10
CH-2710 Tavannes

e. info@bimu.ch
i. www.bimu.ch

t. +41 32 482 60 50
f. +41 32 482 60 59

Centering drill with insert
Wendeplatte für Zentrierbohrung
Centreur à plaquette

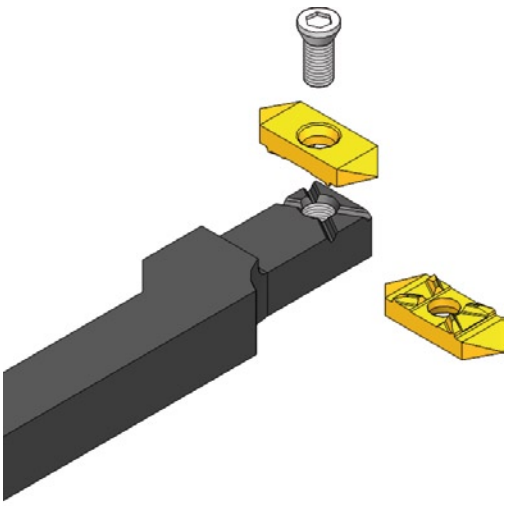

Tool-holders / Werkzeughalter / Porte-outils

Order Nr Bestellung Nr N° de cmde	Description Bezeichnung Description	Pour section Für Querschnitt For section
40812R	Right machining tool-holder Rechts Bearbeitungswerkzeughalter Porte-outil machine à droite	8 mm (8 x 12) 8 mm (8 x 12) 8 mm (8 x 12)
41012R	Right machining tool-holder Rechts Bearbeitungswerkzeughalter Porte-outil machine à droite	10 mm (10 x 12) 10 mm (10 x 12) 10 mm (10 x 12)
41215R	Right machining tool-holder Rechts Bearbeitungswerkzeughalter Porte-outil machine à droite	12 mm (12 x 15) 12 mm (12 x 15) 12 mm (12 x 15)
41616R	Right machining tool-holder Rechts Bearbeitungswerkzeughalter Porte-outil machine à droite	16 mm (16 x 16) 16 mm (16 x 16) 16 mm (16 x 16)
40707LC	Left machining tool-holder Links Bearbeitungswerkzeughalter Porte-outil machine à gauche	7 mm (7 x 7) 7 mm (7 x 7) 7 mm (7 x 7)
40808LC	Left machining tool-holder Links Bearbeitungswerkzeughalter Porte-outil machine à gauche	8 mm (8 x 8) 8 mm (8 x 8) 8 mm (8 x 8)
41212LC	Left machining tool-holder Links Bearbeitungswerkzeughalter Porte-outil machine à gauche	12 mm (12 x 12) 12 mm (12 x 12) 12 mm (12 x 12)

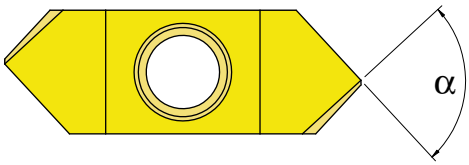

Inserts / Wendeplatten / Plaquettes

Order Nr Bestellung Nr N° de cmde	Description Bezeichnung Description
422R - 60° - K10	Right insert (α=60°) without coating Rechts Wendeplatte (α=60°) ohne Beschichtung Plaquette droite (α=60°) sans revêtement
422R - 60° - BI40U	Right insert (α=60°) with PVD coating (TiAlN) Rechts Wendeplatte (α=60°) mit PVD Beschichtung (TiAlN) Plaquette droite (α=60°) avec revêtement PVD (TiAlN)
422R - 90° - K10	Right insert (α=90°) without coating Rechts Wendeplatte (α=90°) ohne Beschichtung Plaquette droite (α=90°) sans revêtement
422R - 90° - BI40U	Right insert (α=90°) with PVD coating (TiAlN) Rechts Wendeplatte (α=90°) mit PVD Beschichtung (TiAlN) Plaquette droite (α=90°) avec revêtement PVD (TiAlN)
422R - 120° - K10	Right insert (α=120°) without coating Rechts Wendeplatte (α=120°) ohne Beschichtung Plaquette droite (α=120°) sans revêtement
422R - 120° - BI40U	Right insert (α=120°) with PVD coating (TiAlN) Rechts Wendeplatte (α=120°) mit PVD Beschichtung (TiAlN) Plaquette droite (α=120°) avec revêtement PVD (TiAlN)
422L - 90° - K10	Left insert (α=90°) without coating Links Wendeplatte (α=90°) ohne Beschichtung Plaquette gauche (α=90°) sans revêtement
422L - 90° - BI40U	Left insert (α=90°) with PVD coating (TiAlN) Links Wendeplatte (α=90°) mit PVD Beschichtung (TiAlN) Plaquette gauche (α=90°) avec revêtement PVD (TiAlN)

"X-Centering" fixing system
Befestigungssystem "X-Centering"
Système de fixation "X-Centering"

Positioning in all axes.
Platzierung in allen Achsen.
Centrage dans tous les axes.

The screw is free of all radial stress.
Keine radialen Spannungen.
La vis est libre de toute tension radiale.

Insert turning without having to remove the screw.
Umdrehen der Schneidplatte ohne Entfernen der Schraube.
Retournement de la plaquette sans enlever la vis.

Two centering tips available.
Zwei verfügbare Zentrierspitzen.
Deux pointes de centrage disponibles.

Key / Schlüssel / Clé

Order Nr Bestellung Nr N° de cmde	Description Bezeichnung Description	
001-1	Key Torx 8 Schlüssel Torx 8 Clé Torx 8	

Bimu SA
cutting tools
& accessories

case postale 50
rue du Quai 10
CH-2710 Tavannes

e. info@bimu.ch
i. www.bimu.ch

t. +41 32 482 60 50
f. +41 32 482 60 59

Sline

Special adaptable inserts
Bedarfbezogene Wendeplatten
Plaquettes spéciales sur mesure

Dental
Dentalbereich
Dentaire

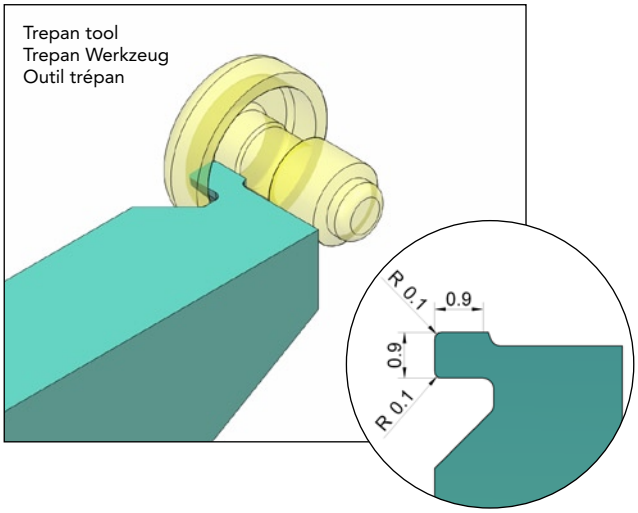

Medical
Medizintechnik
Médical

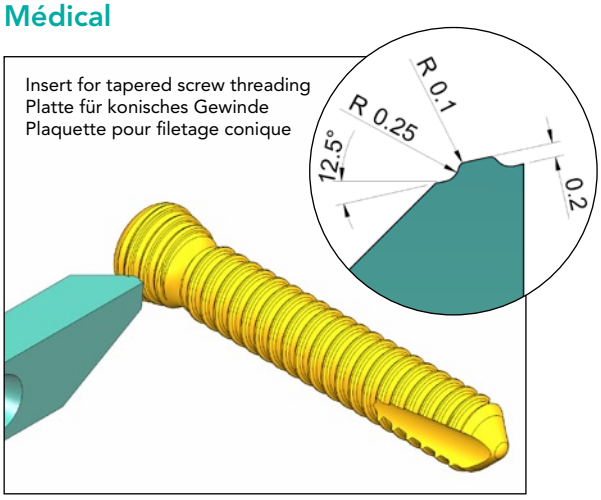

Watch industry
Uhrenindustrie
Horlogerie

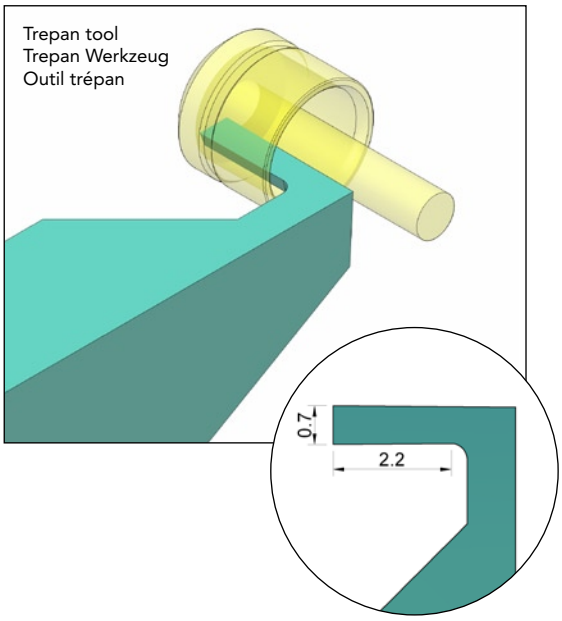

Micromechanics
Mikromechanik
Micromécanique

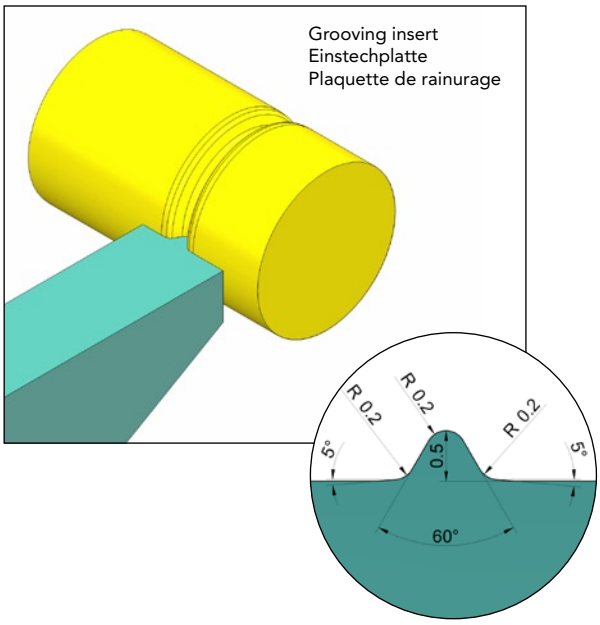

Bimu SA
cutting tools
& accessories

case postale 50
rue du Quai 10
CH-2710 Tavannes

e. info@bimu.ch
i. www.bimu.ch

t. +41 32 482 60 50
f. +41 32 482 60 59

Sline

2 cutting edges
2 Schneidkanten
2 arêtes de coupe

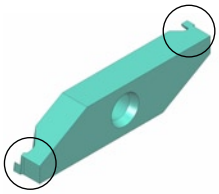

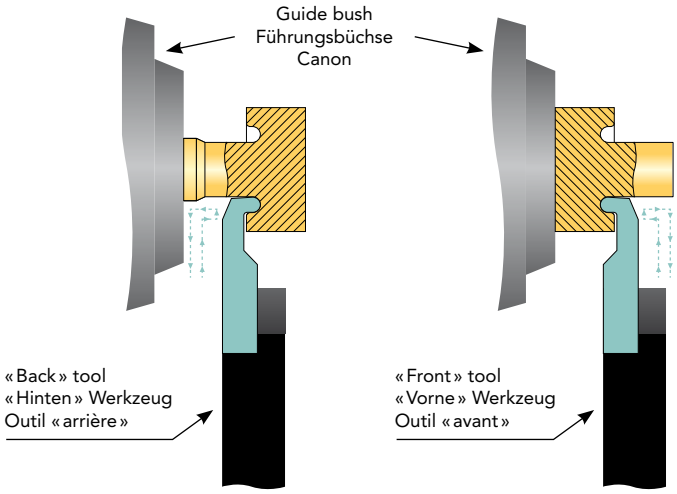

« Back » or « front » execution
« Hinten » oder « vorne » Bearbeitung
Exécution « arrière » ou « avant »

Examples of realizable profiles
Realisierbare Profilbeispiele
Exemples de profils réalisables

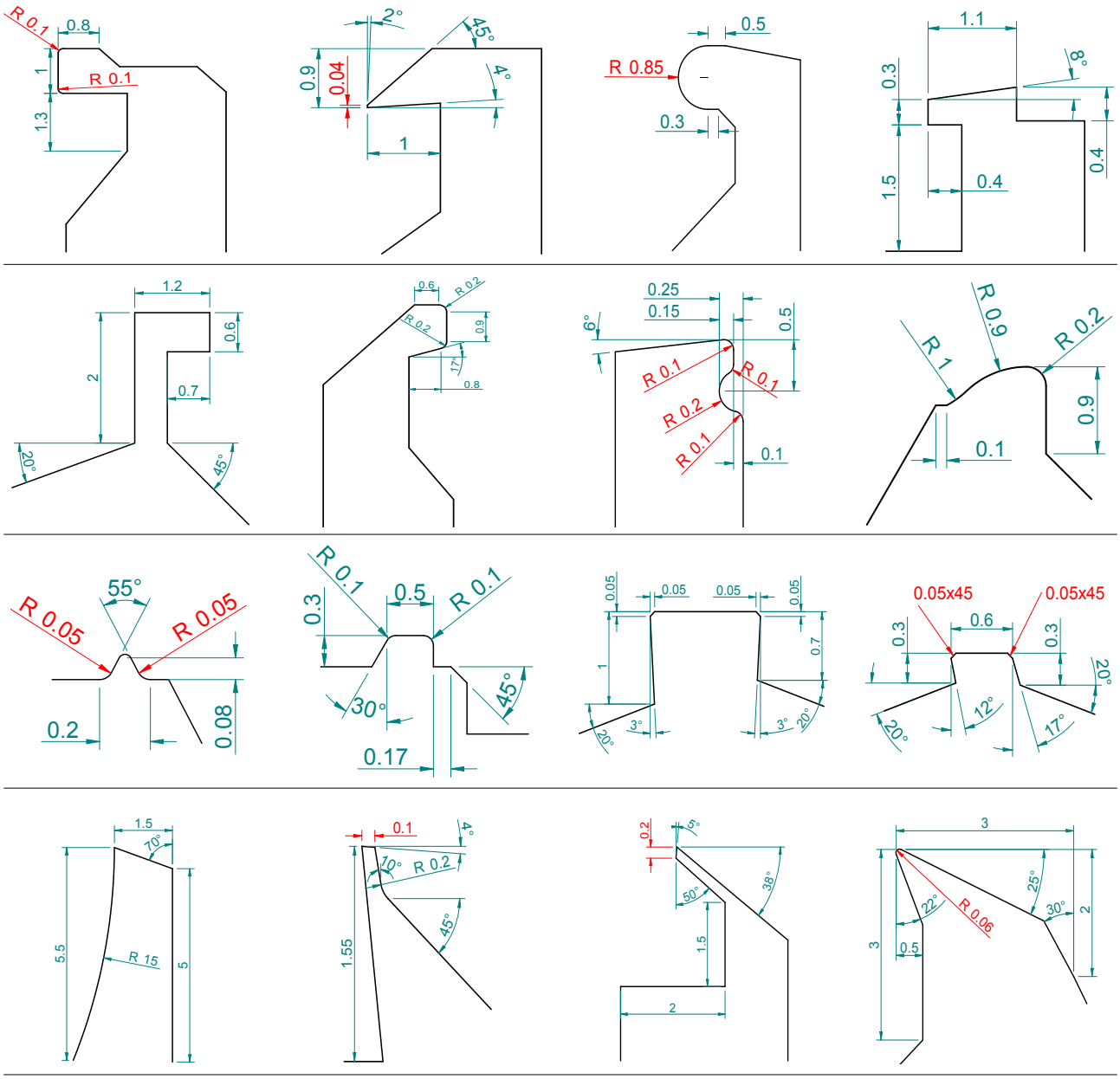

Bimu SA
cutting tools
& accessories

case postale 50
rue du Quai 10
CH-2710 Tavannes

e. info@bimu.ch
i. www.bimu.ch

t. +41 32 482 60 50
f. +41 32 482 60 59

Bimu
cutting tools & accessories

Double tool-holder 400RD
Doppelwerkzeughalter 400RD
Porte-outil double 400RD

Double the quantity of tools on all machines using 10, 12 or 16 mm section tool holders !

Verdoppelt die Werkzeuganzahl auf allen Maschinen, die 10, 12 oder 16 mm Querschnittwerkzeuge benutzen !

Double le nombre d'outils sur toutes les machines utilisant des porte-outils de section 10, 12 ou 16 mm !

Section
Querschnitt
Section
10, 12 *or*
oder
ou **16 mm**

1 tool-holder with
1 Werkzeughalter mit
1 porte-outil avec
2 *tools !*
Werkzeugen !
outils !

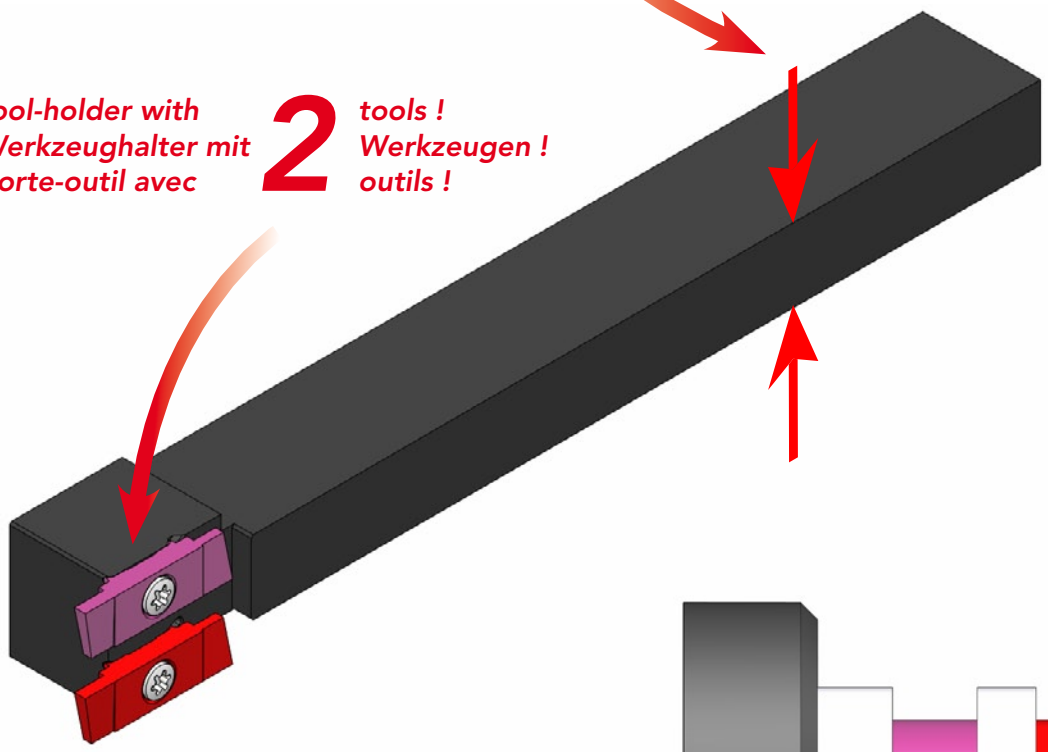

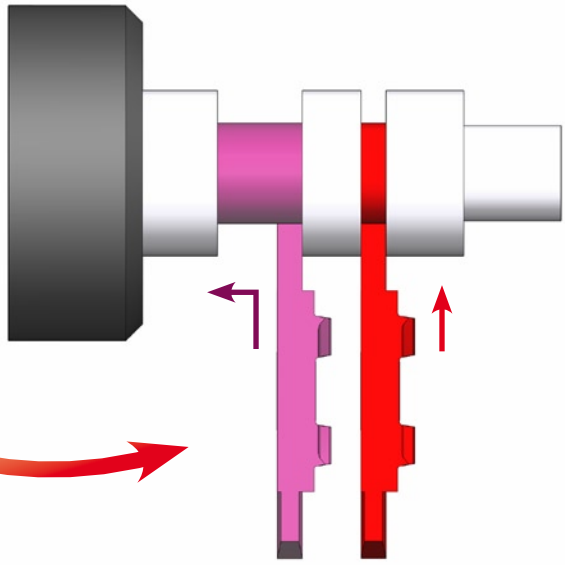

2 *different applications*
verschiedene Anwendungen
applications différentes

Bimu SA
cutting tools
& accessories

case postale 50
rue du Quai 10
CH-2710 Tavannes

e. info@bimu.ch
i. www.bimu.ch

t. +41 32 482 60 50
f. +41 32 482 60 59

Double tool-holder 400RD
Doppelwerkzeughalter 400RD
Porte-outil double 400RD

Maximum cutting-off :
Maximum Abstechen : *Ø 8 mm*
Tronçonnage maximum :

Maximum turning :
Maximum Drehen : *Ø ap 2 mm*
Tournage maximum :

Examples of use for double tool-holders Anwendungsbeispiele für Doppelhalter Exemples d'utilisation de porte-outils doubles	Description Bezeichnung Description	Section S Querschnitt S Section S	Article nr. Artikel Nr. N° Article
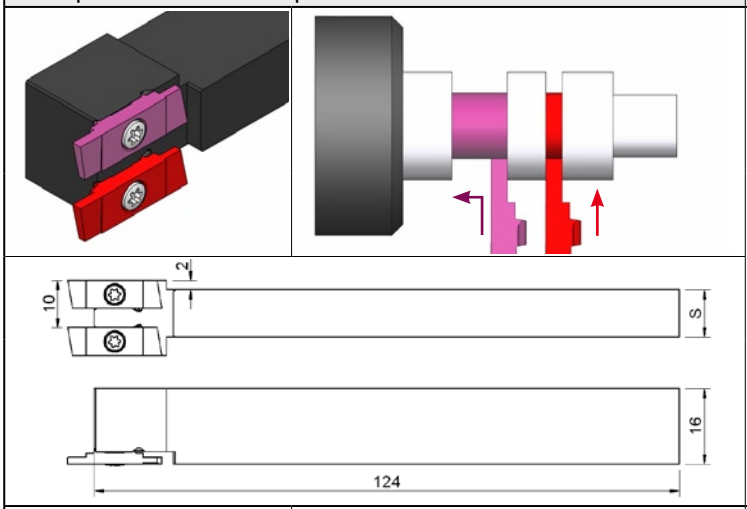	Double tool holder - 400line - 400line Doppel- werkzeughalter - 400line - 400line Porte-outil double - 400line - 400line	10 mm	410RD
		12 mm	412RD
		16 mm	416RD
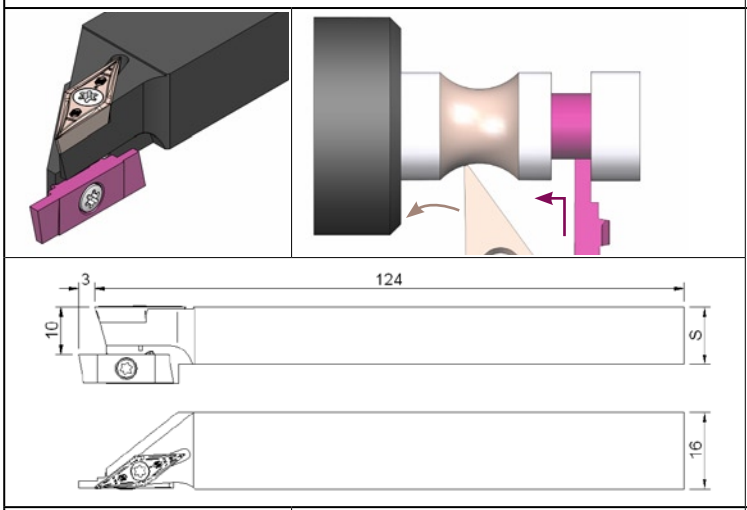	Double tool holder - 400line - ISO VC11 Doppel- werkzeughalter - 400line - ISO VC11 Porte-outil double - 400line - ISO VC11	10 mm	410RDVC11
		12 mm	412RDVC11
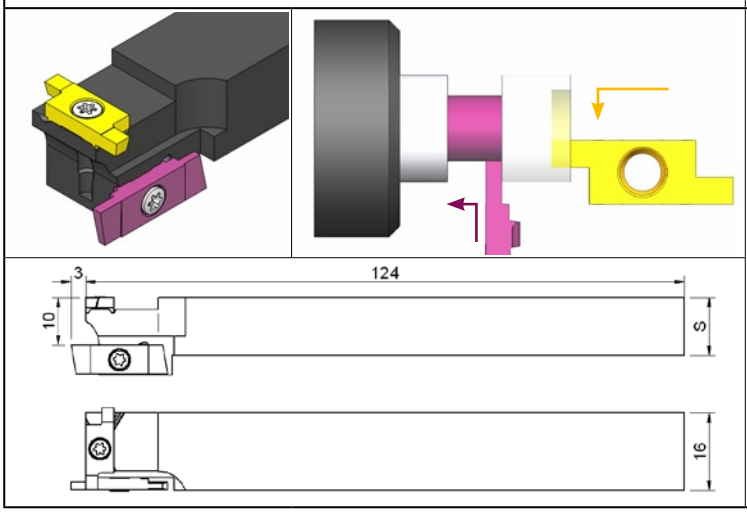	Double tool holder - 400line - Hook tool Doppel- werkzeughalter - 400line - Hackenstahl- halter Porte-outil double - 400line - outil à crochet	10 mm	410RDCR
		12 mm	412RDCR

Bimu SA
cutting tools
& accessories

case postale 50
rue du Quai 10
CH-2710 Tavannes

e. info@bimu.ch
i. www.bimu.ch

t. +41 32 482 60 50
f. +41 32 482 60 59

Axial block for the use of 3 drills on Deco 10
Halter für die Verwendung von 3 Bohrer auf Deco 10
Support pour l'utilisation de 3 perceurs sur Deco 10

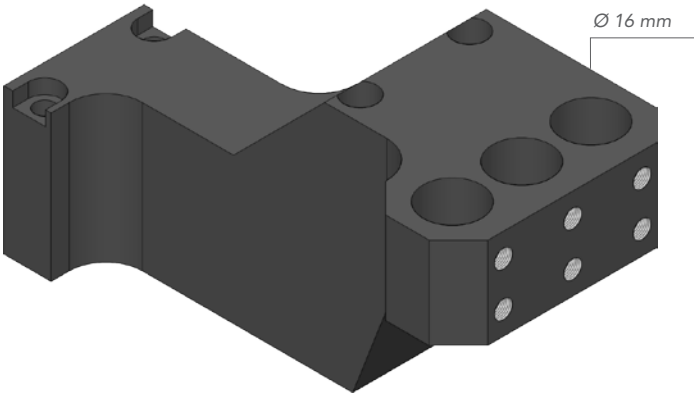

Axial block for 3 drill holders
Halter für 3 Bohrerhalter
Support pour 3 porte-perceurs
015.11.2000.1

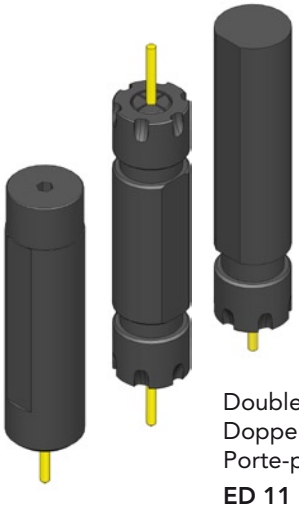

Standard drill holder (ER11)
Standard Bohrerhalter (ER11)
Porte-perceur standard (ER11)
EM 11 16 55

Double drill holder (2x ER11)
Doppelbohrerhalter (2x ER11)
Porte-perceur double (2x ER11)
ED 11 16 32

Precision drill holder (B8)
Präzisionsbohrerhalter (B8)
Porte-perceur de précision (B8)
B8 16 60

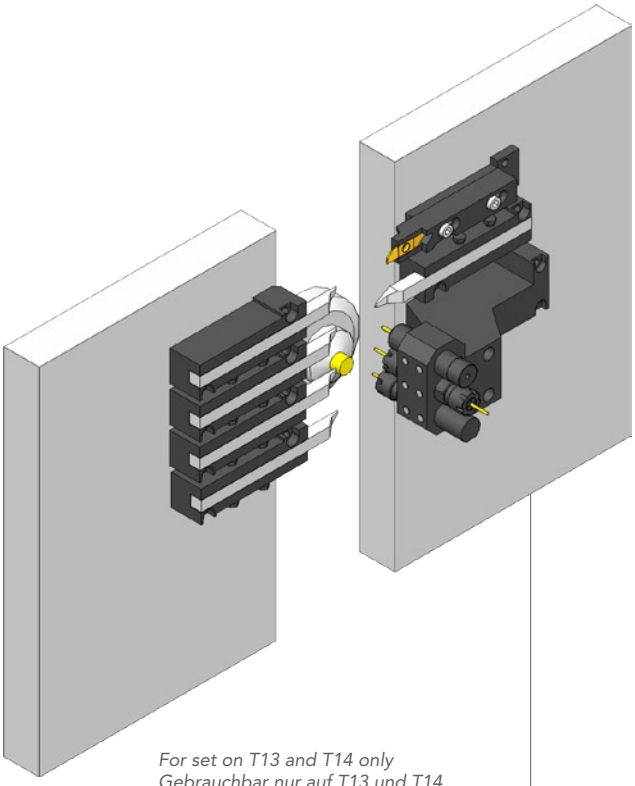

For set on T13 and T14 only
Gebrauchbar nur auf T13 und T14
Montage prévu en T13 et T14 uniquement

System advantages

- Rigidity and line up precision garantees the drilling quality.
- Increase of the number of tools :
  2 positions on gang allow the set up of 3 drilling positions.
- Operations possible in main operation thanks to counter spindle.

Vorteile vom System

- Stabilität und Präzision für eine bessere Qualität von Bohrung.
- Erhöhung der Kapazität :
  2 Werkzeugpositionen erlauben die Benutzung von 3 Bohrer.
- Es ist möglich, mit der Gegenspindel in Hauptoperation zu arbeiten.

Avantages du système

- Rigidité et précision d'alignement garantissant la qualité du perçage.
- Augmentation du nombre d'outils : 2 positions du peigne permettent le montage de 3 positions de perçage.
- Possibilité d'effectuer des opérations en opération principale à l'aide de la contre-broche.

Bimu SA
cutting tools
& accessories

case postale 50
rue du Quai 10
CH-2710 Tavannes

e. info@bimu.ch
i. www.bimu.ch

t. +41 32 482 60 50
f. +41 32 482 60 59

Axial block for the use of 3 drills on Deco 10
Halter für die Verwendung von 3 Bohrer auf Deco 10
Support pour l'utilisation de 3 perceurs sur Deco 10

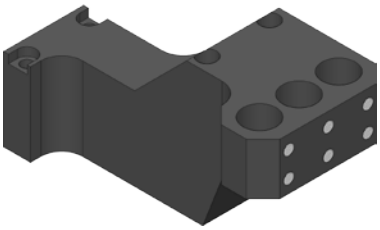

Axial block for 3 drill holders
Halter für 3 Bohrerhalter
Support pour 3 porte-perceurs

015.11.2000.1

Standard drill holder (ER11)
Standard Bohrerhalter (ER11)
Porte-perceur standard (ER11)

EM 11 16 55

Double drill holder (2x ER11)
Doppelbohrerhalter (2x ER11)
Porte-perceur double (2x ER11)

ED 11 16 32

Precision drill holder (B8)
Präzisionsbohrerhalter (B8)
Porte-perceur de précision (B8)

B8 16 60

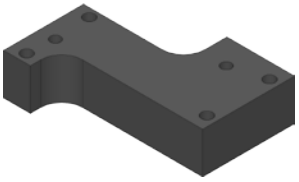

Spacer 20 mm for axial block 015.11.2000.1
> Allows to shift the axial block of 20 additional millimeters in relation to the reference of the guide bush (without spacer: 40 mm)

Distanzstück 20 mm für Halter 015.11.2000.1
> Erlaubt die Verschiebung des Halters um 20 zusätzliche Millimeter gegenüber der Führungsbüchse (ohne Distanzstück: 40 mm)

Entretoise 20 mm pour support 015.11.2000.1
> Permet de décaler le support de 20 millimètres supplémentaires par rapport à la ligne du canon (sans entretoise: 40 mm)

015.11.2000.2

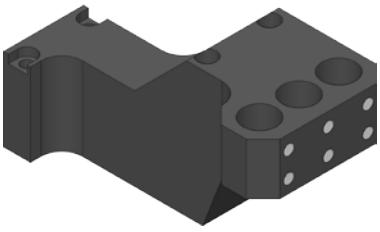

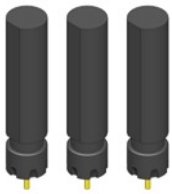

PACK "SINGLE"

1 x 015.11.2000.1
Axial block for 3 drill holders
Halter für 3 Bohrerhalter
Support pour 3 porte-perceurs

+

3 x EM 11 16 55
Standard drill holder (ER11)
Standard Bohrerhalter (ER11)
Porte-perceur standard (ER11)

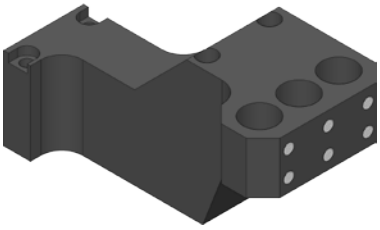

PACK "DOUBLE"

1 x 015.11.2000.1
Axial block for 3 drill holders
Halter für 3 Bohrerhalter
Support pour 3 porte-perceurs

+

3 x ED 11 16 32
Double drill holder (2x ER11)
Doppelbohrerhalter (2x ER11)
Porte-perceur double (2x ER11)

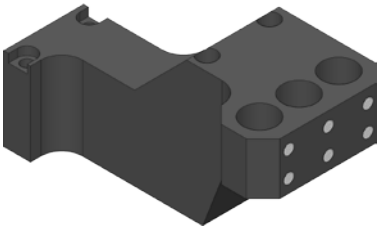

PACK "PRECISION"

1 x 015.11.2000.1
Axial block for 3 drill holders
Halter für 3 Bohrerhalter
Support pour 3 porte-perceurs

+

3 x B8 16 60
Precision drill holder (B8)
Präzisionsbohrerhalter (B8)
Porte-perceur de précision (B8)

Bimu SA
cutting tools
& accessories

case postale 50
rue du Quai 10
CH-2710 Tavannes

e. info@bimu.ch
i. www.bimu.ch

t. +41 32 482 60 50
f. +41 32 482 60 59

Cut-off tool-holder 121
Abstech-Werkzeughalter 121
Porte-outil de tronçonnage 121

Tool-holder type 121 for Tornos Deco 7/10
For small parting off parts. No need of special collet for pick-up attachment !

Abstech-Werkzeughalter Typ 121 für Tornos Deco 7/10
Zum Abstechen von kleinen Werkstücken. Abstechen ohne Abgreifzange mit Vorbau !

Porte-outil de tronçonnage type 121 pour Tornos Deco 7/10
Pour le tronçonnage de petites pièces. Pas besoin de pince de prise de pièces à nez prolongé !

TORNOS
Deco 7/10

Cutting off guide bush side
Abstechen Richtung Führungsbüchse
Tronçonnage côté canon

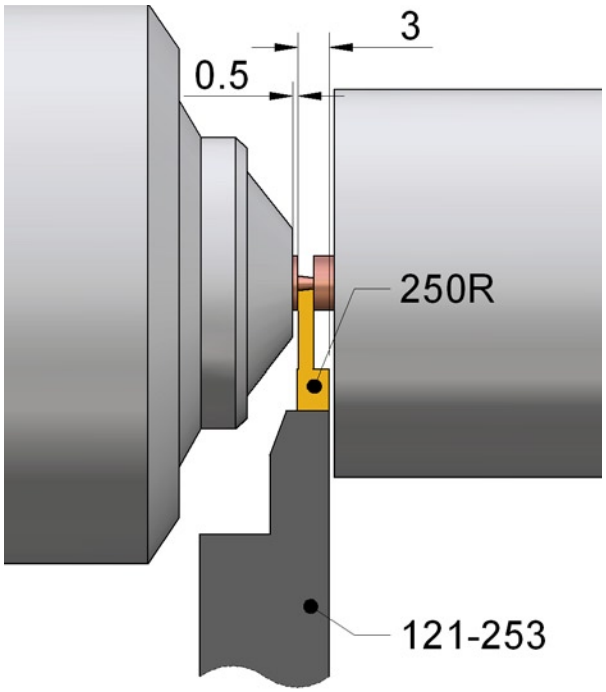

Cutting off counter-spindle side
Abstechen Richtung Gegenspindel
Tronçonnage côté contre-broche

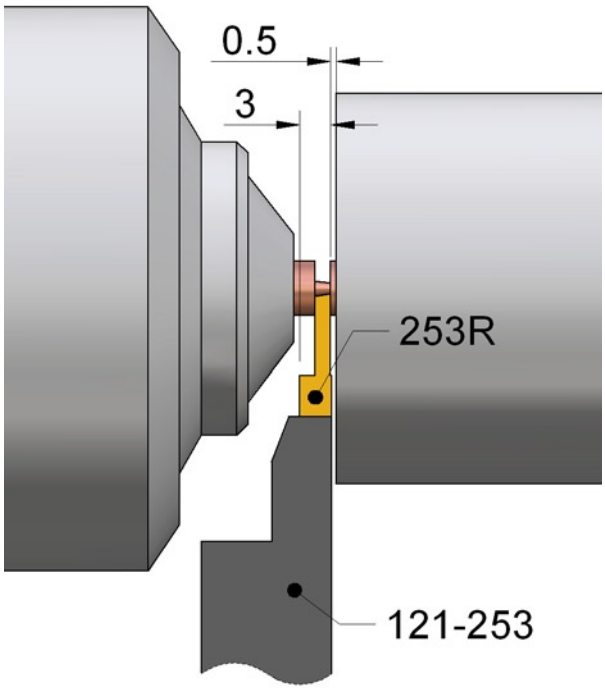

121-253	Description Bezeichnung Description	Article nr. Artikel Nr. N° Article
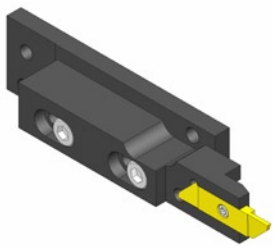	Complete tool (121-1 + 121-2) (without insert) for inserts type 250R and 253R Vollständiges Werkzeug (121-1 + 121-2) (ohne Wendeplatte) für Wendeplatten Typ 250R oder 253R Outil complet (121-1 + 121-2) (sans plaquette) pour plaquettes de type 250R et 253R	121-253

121-253	Description Bezeichnung Description	Article nr. Artikel Nr. N° Article
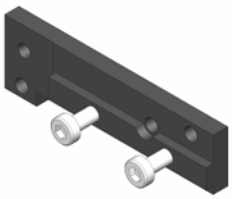	Only base plate Nur Basisplatte Seulement plaque de base	121-1
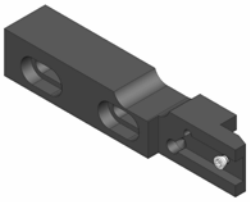	Only tool-holder for inserts type 250R and 253R (turn page) Nur Werkzeughalter für Wendeplatten Typ 250R oder 253R (siehe Rückseite) Seulement porte-outil pour plaquettes de type 250R et 253R (voir au verso)	121-2

Bimu SA
cutting tools
& accessories

case postale 50
rue du Quai 10
CH-2710 Tavannes

e. info@bimu.ch
i. www.bimu.ch

t. +41 32 482 60 50
f. +41 32 482 60 59

Cut-off tool-holder 121
Abstech-Werkzeughalter 121
Porte-outil de tronçonnage 121

Inserts
Wendeplattten
Plaquettes

250R	Cutting insert Abstechplatte Tronçonneur	e	L	Article nr. Artikel Nr. N° Article	BI20	BI40	TIN
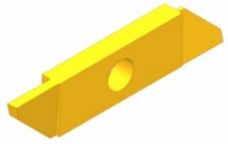	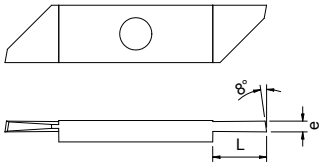	1,0	4,5	250R1,0	×	✓	×
		1,2	4,5	250R1,2	✓	✓	×
		1,5	7,5	250R1,6	✓	✓	✓
		1,8	9,5	250R1,8	✓	✓	✓
		2,0	9,5	250R2,0	✓	✓	✓
		2,5	11,0	250R2,5	✓	✓	✓

253R	Opposite cutting insert Umgekehrte abstechplatte Tronçonneur inversé	e	L	Article nr. Artikel Nr. N° Article	BI20	BI40	TIN
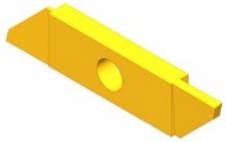	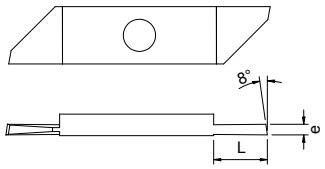	1,0	7,5	253R1,0	✓	✓	×
		1,2	7,5	253R1,2	✓	✓	×
		1,5	7,5	253R1,5	✓	✓	×
		1,8	7,5	253R1,8	×	✓	×

Designation of coating *Bezeichnung der Beschichtung* *Désignation du revêtement*	*Composition* *Zusammensetzung* *Composition*
BI20	*Ti_2N*
BI40	*TiAlN*
TIN	*TiN*

✓	*Available* *Verfügbar* *Disponible*
✘	*Not available* *Nicht verfügbar* *Pas disponible*

Bimu SA
cutting tools
& accessories

case postale 50
rue du Quai 10
CH-2710 Tavannes

e. info@bimu.ch
i. www.bimu.ch

t. +41 32 482 60 50
f. +41 32 482 60 59

Polygon cutters
Polygonfräse
Fraises à polygoner

310R — Tornos Deco 7/10

TORNOS

Use with inserts
Benützung mit Wendeplatten
Utilisation avec plaquettes

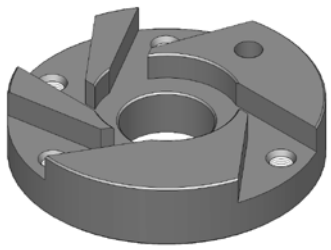

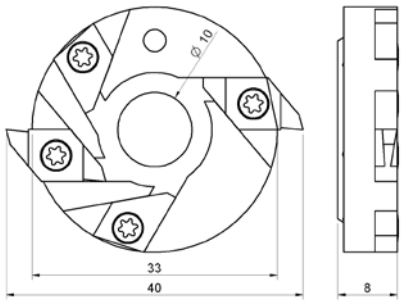

371R

371R2,0

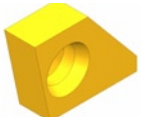
372R/L

313R — Tornos Micro 7

TORNOS

Use with inserts
Benützung mit Wendeplatten
Utilisation avec plaquettes

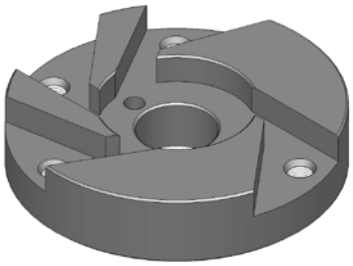

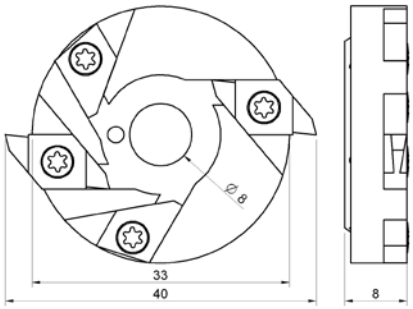

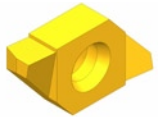
371R

371R2,0

372R/L

320R — Tornos Deco 13/20/26

Use with inserts
Benützung mit Wendeplatten
Utilisation avec plaquettes

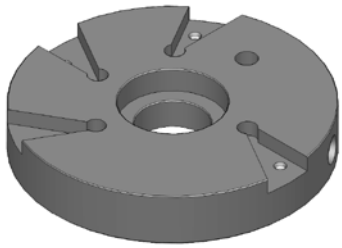

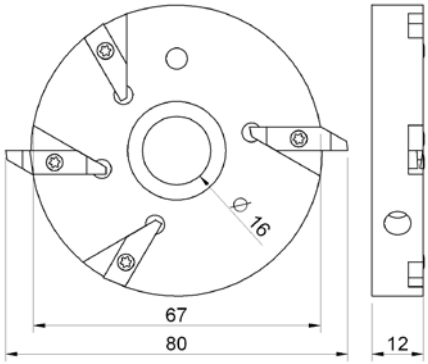

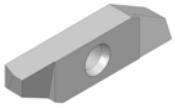
064R3,5

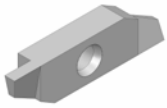
060RP2,0

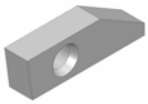
041R/L

Bimu SA
cutting tools
& accessories

case postale 50
rue du Quai 10
CH-2710 Tavannes

e. info@bimu.ch
i. www.bimu.ch

t. +41 32 482 60 50
f. +41 32 482 60 59

Polygon cutters
Polygonfräse
Fraises à polygoner

311L — Star SR-20

Use with inserts
Benützung mit Wendeplatten
Utilisation avec plaquettes

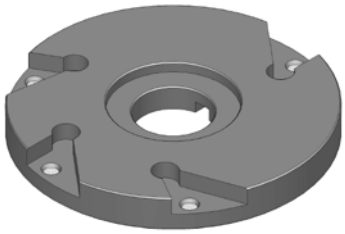

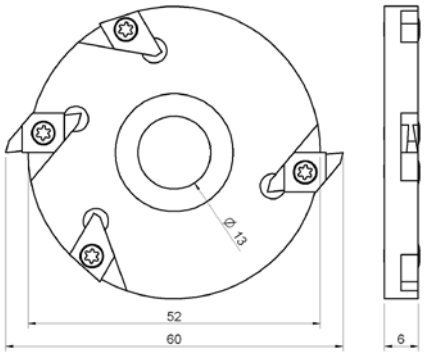

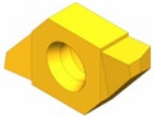
371L

371L2,0

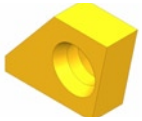
372R/L

322L — Star SR-32

Use with inserts
Benützung mit Wendeplatten
Utilisation avec plaquettes

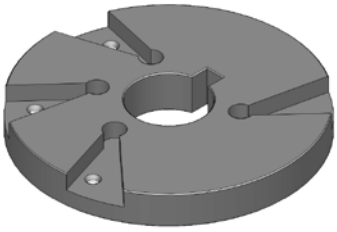

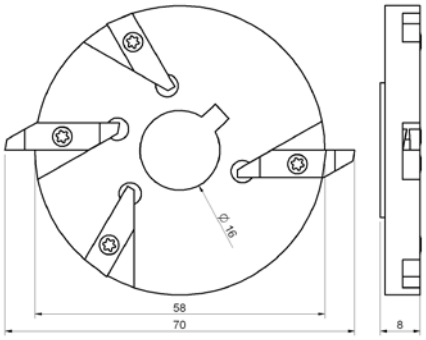

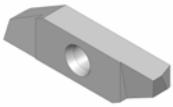
064L3,5

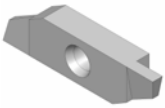
060LP2,0

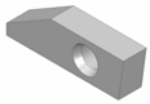
041R/L

321R — Traub TNL 12

Use with inserts
Benützung mit Wendeplatten
Utilisation avec plaquettes

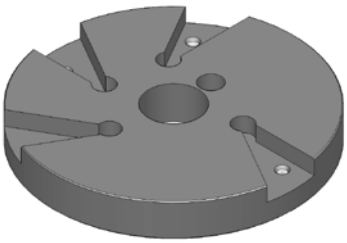

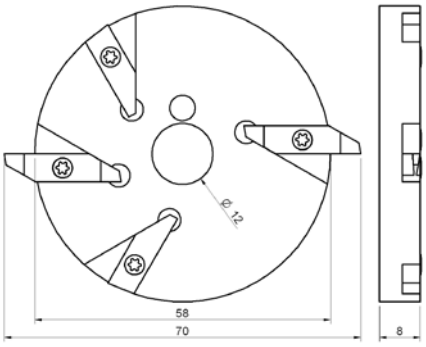

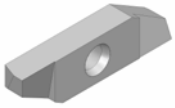
064R3,5

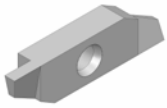
060RP2,0

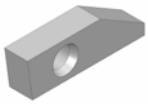
041R/L

Bimu SA
cutting tools
& accessories

case postale 50
rue du Quai 10
CH-2710 Tavannes

e. info@bimu.ch
i. www.bimu.ch

t. +41 32 482 60 50
f. +41 32 482 60 59

Polygon cutters
Polygonfräse
Fraises à polygoner

371R

Front turning insert, right
Vorne Drehplatte, rechts
Tourneur avant, à droite

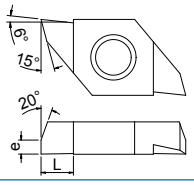

e	L	Article nr. Artikel Nr. N° Article	K10	BI40U	TIN
1,3	3,0	371R	✓	✓	✓

371R2,0

Back turning insert, right
Hinten Drehplatte, rechts
Tourneur arrière, à droite

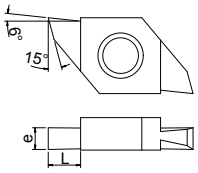

e	L	Article nr. Artikel Nr. N° Article	K10	BI40U	TIN
1,0	3,0	371R1,0	✓	✓	✓
2,0	3,0	371R2,0			

371L

Front turning insert, left
Vorne Drehplatte, links
Tourneur avant, à gauche

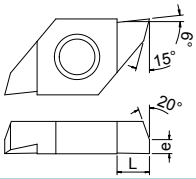

e	L	Article nr. Artikel Nr. N° Article	K10	BI40U	TIN
1,3	3,0	371L	✓	✓	✓

371L2,0

Back turning insert, left
Hinten Drehplatte, links
Tourneur arrière, à gauche

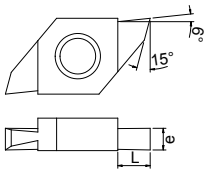

e	L	Article nr. Artikel Nr. N° Article	K10	BI40U	TIN
2,0	3,0	371L2,0	✓	✓	✓

372R/L

Balancing insert, right and left
Auswuchplatte, rechts und links
Plaquette d'équilibrage, à gauche et à droite

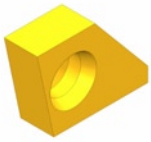

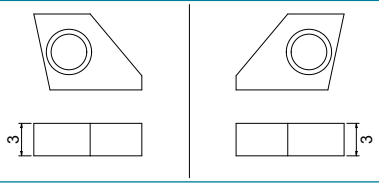

	Article nr. Artikel Nr. N° Article	K10	BI40U	TIN
	372R/L	✓	×	×

Bimu SA
cutting tools
& accessories

case postale 50
rue du Quai 10
CH-2710 Tavannes

e. info@bimu.ch
i. www.bimu.ch

t. +41 32 482 60 50
f. +41 32 482 60 59

Polygon cutters
Polygonfräse
Fraises à polygoner

060RP

Back turning insert 0°, right
Hinten Drehplatte 0°, rechts
Tourneur arrière 0°, à droite

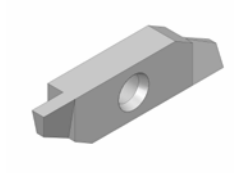

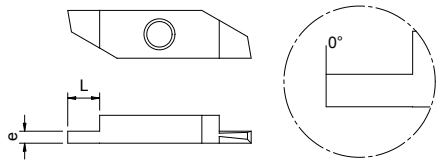

e	L	Article nr. Artikel Nr. N° Article	K10	BI40	TIN
1,2	3	060RP1,2	×	✓	✓
1,5	3	060RP1,5	×	✓	✓
1,8	4,5	060RP1,8	×	✓	✓
2,0	4,5	060RP2,0	×	✓	✓

064R

Front turning insert, right
Vorne Drehplatte, rechts
Tourneur avant, à droite

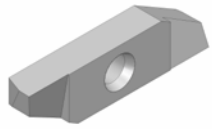

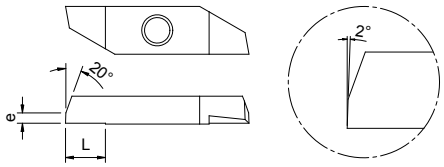

e	L	Article nr. Artikel Nr. N° Article	K10	BI40	TIN
1,5	5	064R3,5	×	✓	✓

060LP

Back turning insert 0°, left
Hinten Drehplatte 0°, links
Tourneur arrière 0°, à gauche

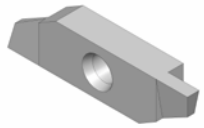

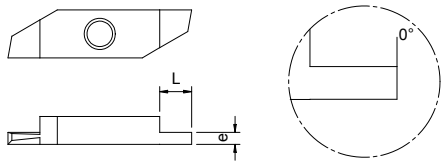

e	L	Article nr. Artikel Nr. N° Article	K10	BI40	TIN
1,2	3	060LP1,2	×	✓	✓
1,5	3	060LP1,5	×	✓	✓
1,8	4,5	060LP1,8	×	✓	✓
2,0	4,5	060LP2,0	×	✓	✓

064L

Front turning insert, left
Vorne Drehplatte, links
Tourneur avant, à gauche

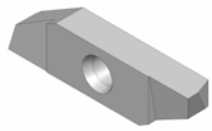

e	L	Article nr. Artikel Nr. N° Article	K10	BI40	TIN
1,5	5	064L3,5	×	✓	✓

041R/L

Balancing insert, right and left
Auswuchplatte, rechts und links
Plaquette d'équilibrage, à gauche et à droite

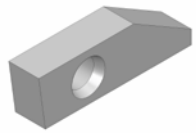

		Article nr. Artikel Nr. N° Article	K10	BI40	TIN
		041R/L	✓	×	×

The here above stated inserts are those recommended for polygoning. However, all the inserts of 040line can be used.

Die Drehplatten (in rot markiert) sind für die Polygonfräsen empfohlen. Jedoch können alle Drehplatten der Palette 040line benutzt werden.

Les plaquettes mises en évidence ci-dessus sont celles recommandées pour le polygonage. Cependant, toutes les plaquettes de la gamme 040line peuvent être utilisées.

Bimu SA
cutting tools
& accessories

case postale 50
rue du Quai 10
CH-2710 Tavannes

e. info@bimu.ch
i. www.bimu.ch

t. +41 32 482 60 50
f. +41 32 482 60 59

Turning tool-holder for counter-operation
Drehwerkzeughalter für Rückbearbeitung
Porte-outil de tournage pour contre-opération

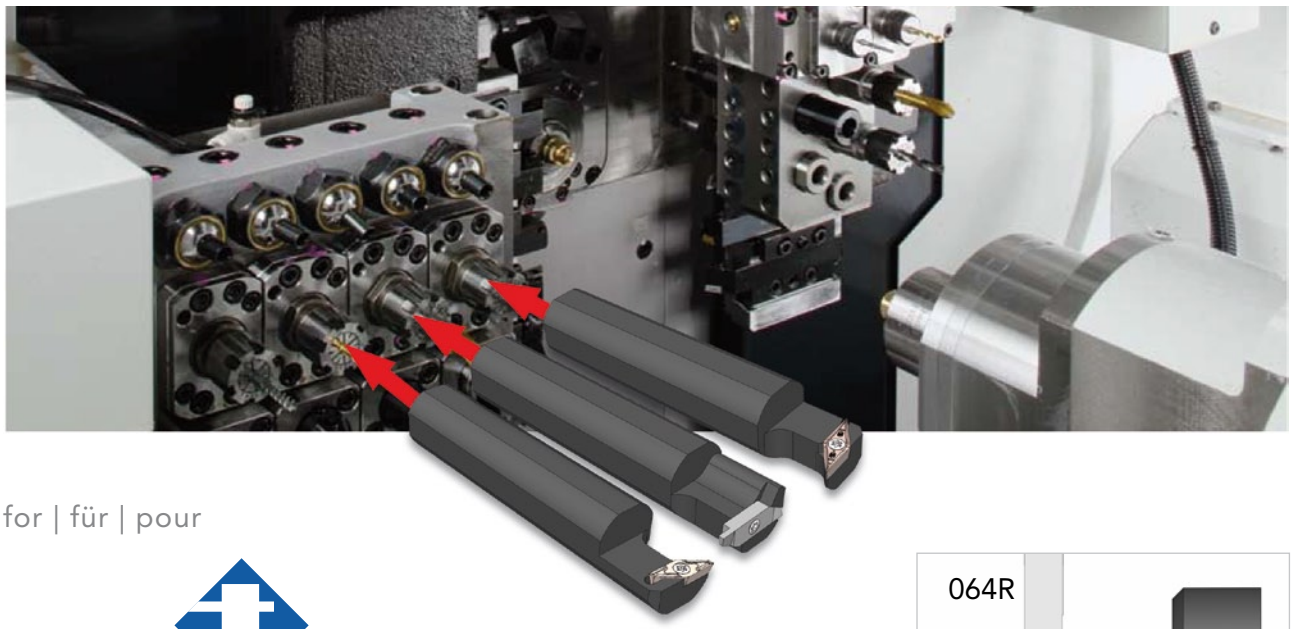

for | für | pour

TORNOS

GAMMA 20
DELTA 12 / DELTA 20
EvoDECO 10

AL 20100 040-R

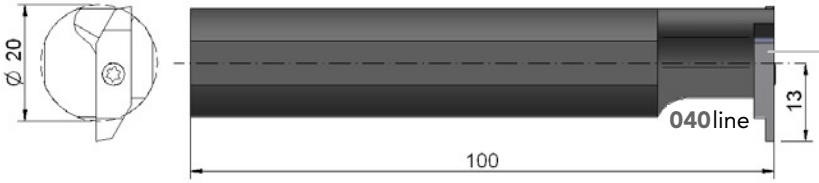

AL 20100 VCGT-R

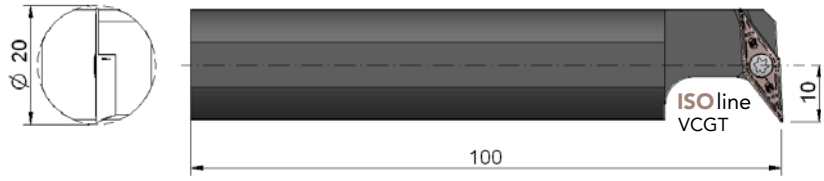

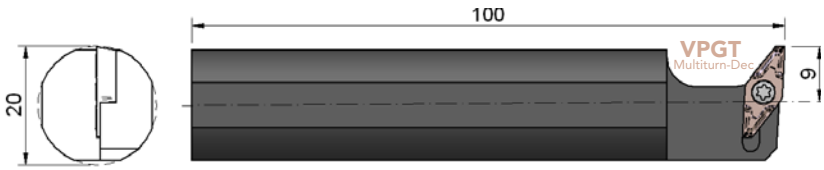

AL 20100 VPGT

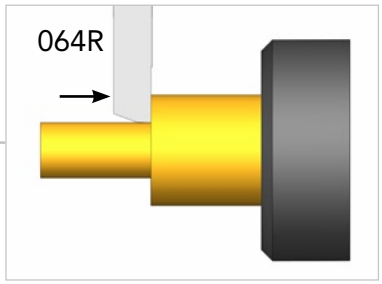

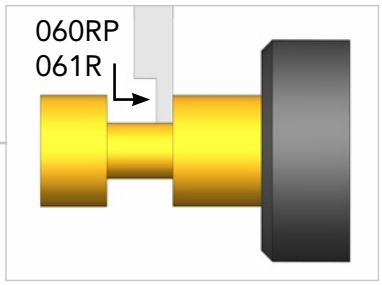

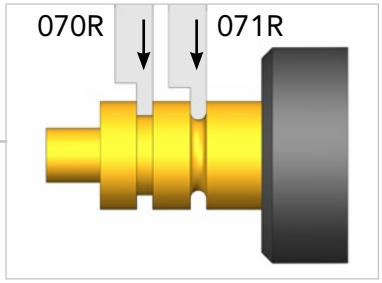

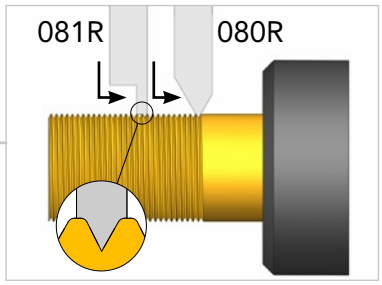

Bimu SA
cutting tools
& accessories

case postale 50
rue du Quai 10
CH-2710 Tavannes

e. info@bimu.ch
i. www.bimu.ch

t. +41 32 482 60 50
f. +41 32 482 60 59

Turning tool-holder for counter-operation
Drehwerkzeughalter für Rückbearbeitung
Porte-outil de tournage pour contre-opération

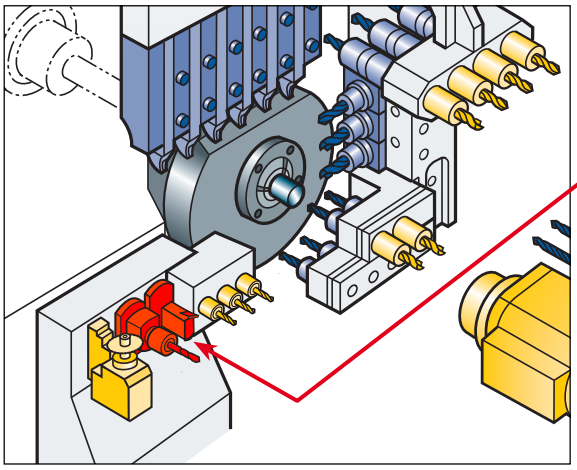

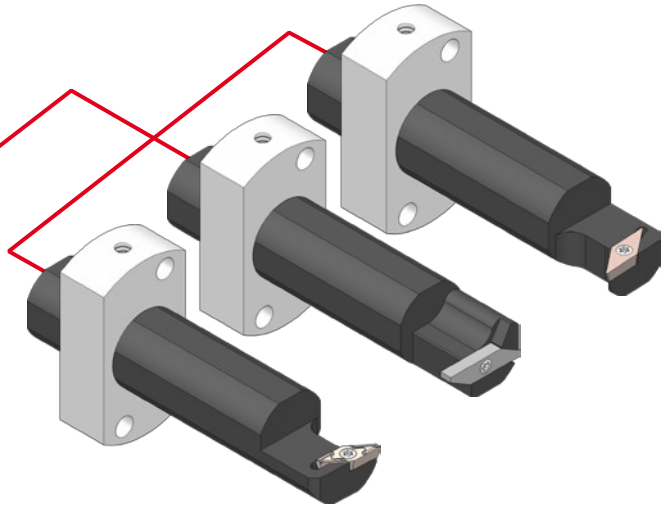

for | für | pour

star

SR-20RIII
SR-20J
SR-20JN

SB-16 C/E
SB-20 C/E

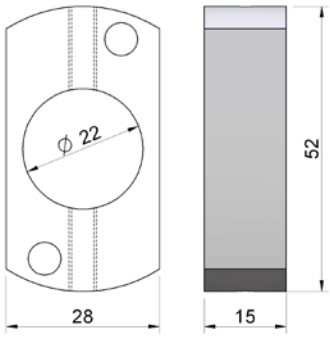

STAR-KP1-22SRR

AL 22100 040-R

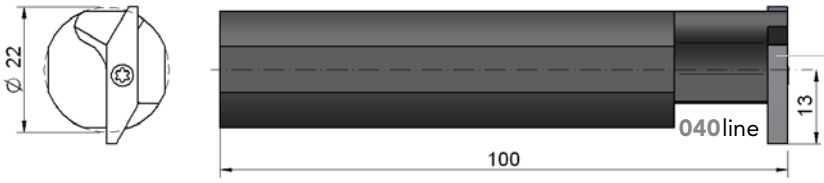

AL 22100 VCGT-R

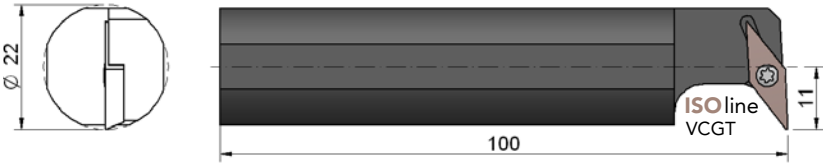

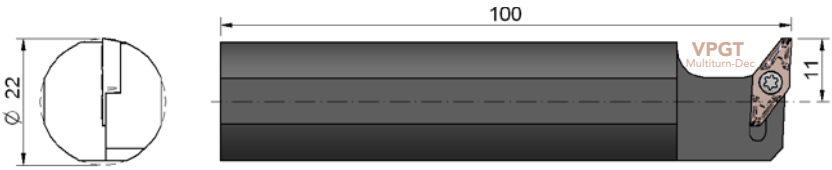

AL 22100 VPGT

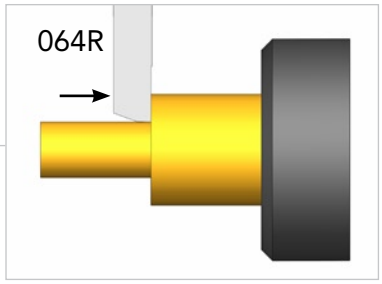

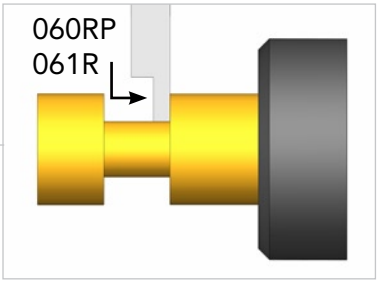

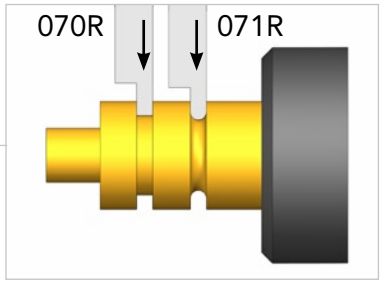

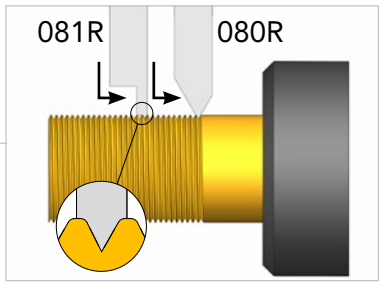

Bimu SA
cutting tools
& accessories

case postale 50
rue du Quai 10
CH-2710 Tavannes

e. info@bimu.ch
i. www.bimu.ch

t. +41 32 482 60 50
f. +41 32 482 60 59

Bimu
cutting tools & accessories

Tool-holder for Tornos Delta 12/20
Werkzeughalter für Tornos Delta 12/20
Porte-outil pour Tornos Delta 12/20

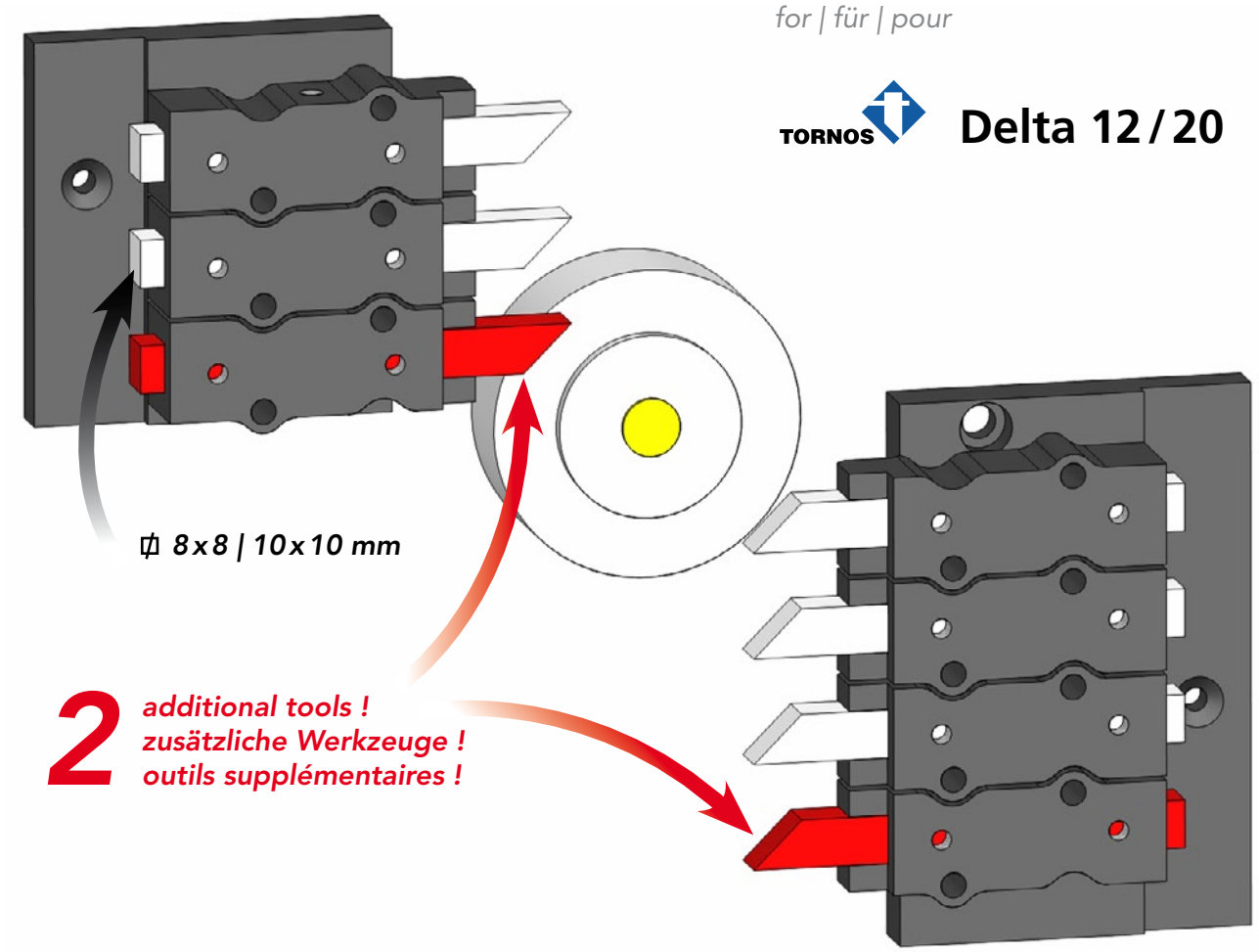

standard configuration
standard Konfiguration
configuration standard

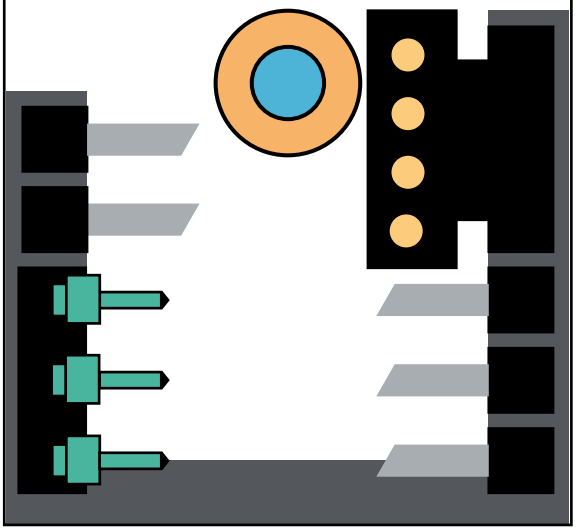

configuration with Bimu tool-holders
Konfiguration mit Bimu Werkzeughalter
configuration avec porte-outils Bimu

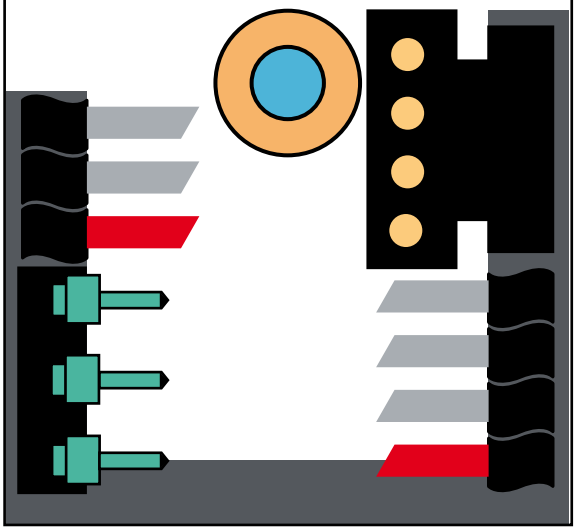

Bimu SA
cutting tools
& accessories

case postale 50
rue du Quai 10
CH-2710 Tavannes

e. info@bimu.ch
i. www.bimu.ch

t. +41 32 482 60 50
f. +41 32 482 60 59

Tool-holder for Tornos Delta 12/20
Werkzeughalter für Tornos Delta 12/20
Porte-outil pour Tornos Delta 12/20

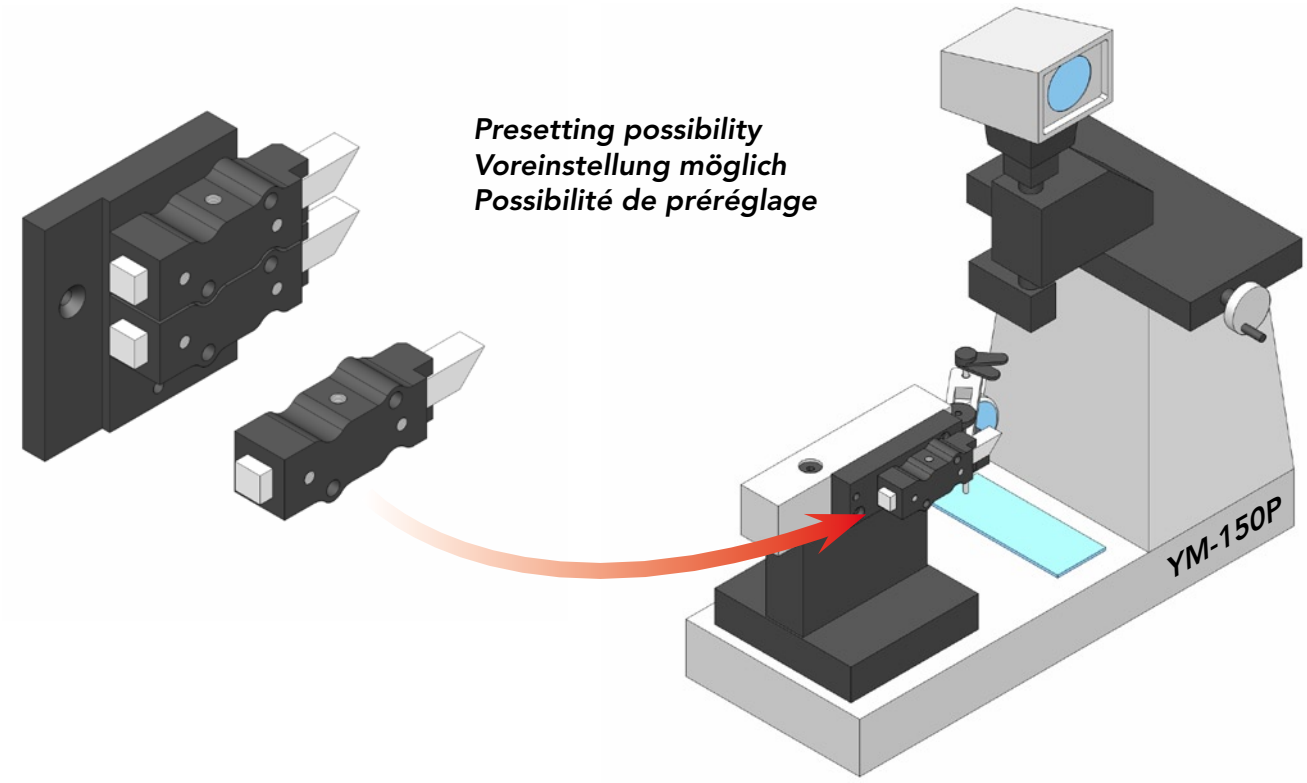

	Description Bezeichnung Description	Article nr. Artikel Nr. N° Article
	Baseplate 3 positions. Basisplatte 3 Positionen. Plaque de base 3 positions.	015.14.203
	Baseplate 4 positions. Basisplatte mit 4 Positionen. Plaque de base 4 positions.	015.14.204
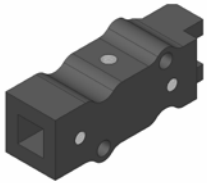	Tool-holder for chisel of section 8x8 or 10x10 mm. Werkzeughalter für Drehstahl, Durchschnitt 8x8 oder 10x10 mm. Porte-outil pour burin de section 8x8 ou 10x10 mm.	015.14.210
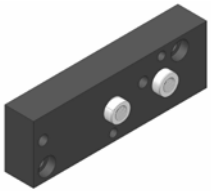	Presetting plate. Voreinstellplatte. Plaque de préréglage.	015.14.900

Bimu SA
cutting tools
& accessories

case postale 50
rue du Quai 10
CH-2710 Tavannes

e. info@bimu.ch
i. www.bimu.ch

t. +41 32 482 60 50
f. +41 32 482 60 59

Tool-holders with internal coolant
Werkzeughalter mit Innenkühlung
Porte-outils avec arrosage intégré

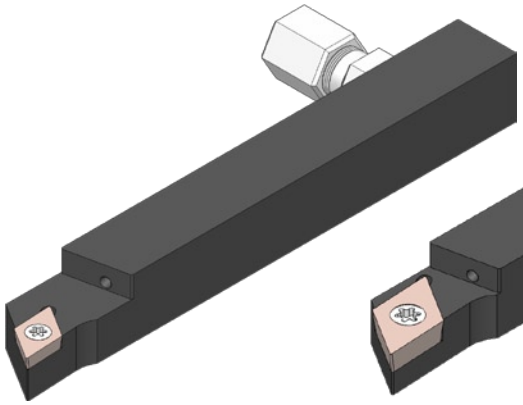

ISOline
SDJCR 07

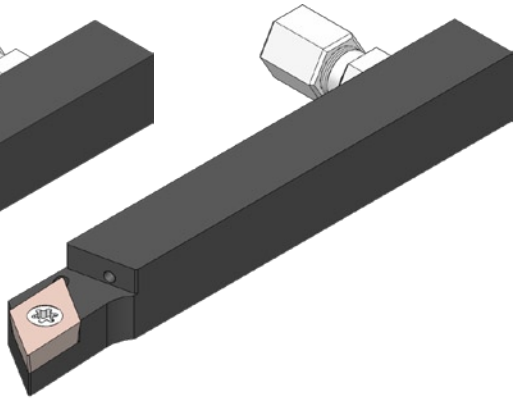

ISOline
SDJCR 11

- High pressure coolant directly on the cutting edge. Coolant in the insert's axis.
- Hochdruckkühlung direkt auf die Schneidenkante. Kühlmittelstrahl liegt auf der Längsachse der Wendeplatte.
- Arrosage haute pression sur l'arête de coupe. Jet dans l'axe de la plaquette.

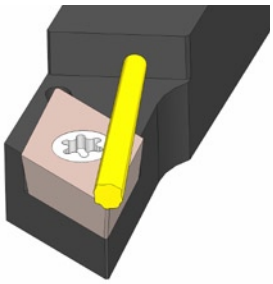

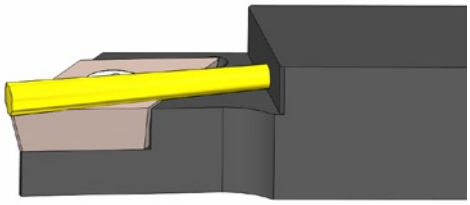

- The hydraulic fitting does not cover the tool, even for section 12 x 12 mm.
- Das hydraulische Anschlussstück ragt nicht über die Breite des Halters hinaus, auch nicht bei Querschnitten 12 x 12 mm.
- Le raccord hydraulique ne dépasse pas de l'outil même en section 12 x 12 mm.

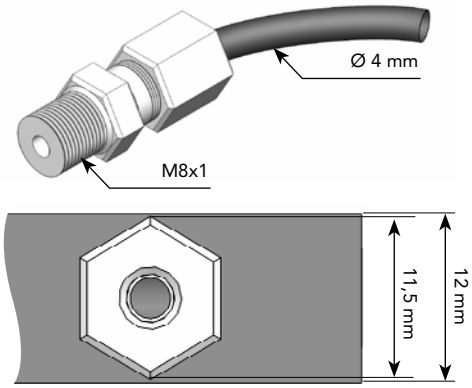

- Possibility to slide the tool-holder on whole length for setting.
- Bei Einstellungsarbeiten kann der Werkzeughalter in seiner gesamten Länge auf dem Träger gleiten.
- Possibilité de coulisser l'outil sur toute la longueur pour le réglage.

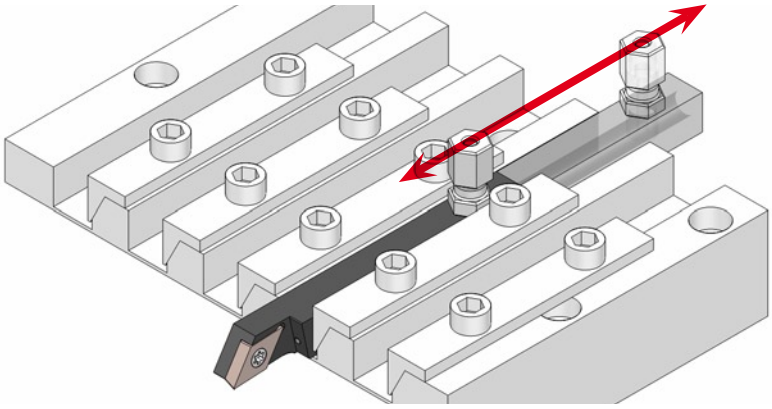

Bimu SA
cutting tools
& accessories

case postale 50
rue du Quai 10
CH-2710 Tavannes

e. info@bimu.ch
i. www.bimu.ch

t. +41 32 482 60 50
f. +41 32 482 60 59

Tool-holders with internal coolant
Werkzeughalter mit Innenkühlung
Porte-outils avec arrosage intégré

1 hydraulic fitting (M8x1, cone shape, output Ø 4 mm) is delivered with each tool-holder.
1 hydraulischer Anschluss (M8x1, konisch, Ausgang Ø 4 mm) wird mit jedem Werkzeughalter geliefert.
1 raccord hydraulique (M8x1 cônique, sortie Ø 4 mm) est livré avec chaque porte-outil.

To guarantee the smooth running of tool-holders, the oil must be filtered in 60 µm.
Schmutzpartikeln kleiner als 60 µm damit keine Verstopfung.
Afin de garantir le bon fonctionnement des porte-outils, l'huile doit être filtrée à 60 µm.

Tool-holders with internal coolant Werkzeughalter mit Innenkühlung Porte-outils avec arrosage	Section C Querschnitt C Section	Article nr. Artikel Nr. N° Article
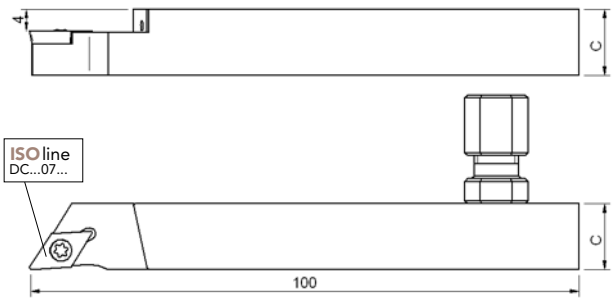	12x12 mm	SDJCR 1212 H07 IK
	16x16 mm	SDJCR 1616 H07 IK
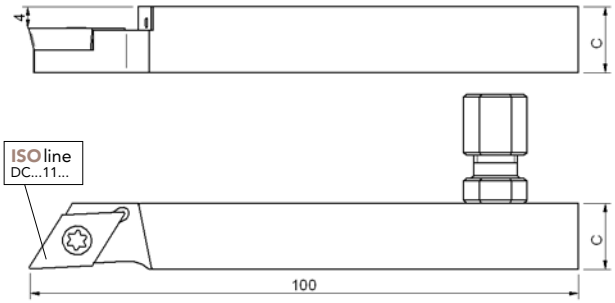	12x12 mm	SDJCR 1212 H11 IK
	16x16 mm	SDJCR 1616 H11 IK

Bimu SA
cutting tools
& accessories

case postale 50
rue du Quai 10
CH-2710 Tavannes

e. info@bimu.ch
i. www.bimu.ch

t. +41 32 482 60 50
f. +41 32 482 60 59

Bimu
cutting tools & accessories

Precision collet holder B8
Präzisionsbohrerhalter B8
Porte-perceur de précision B8

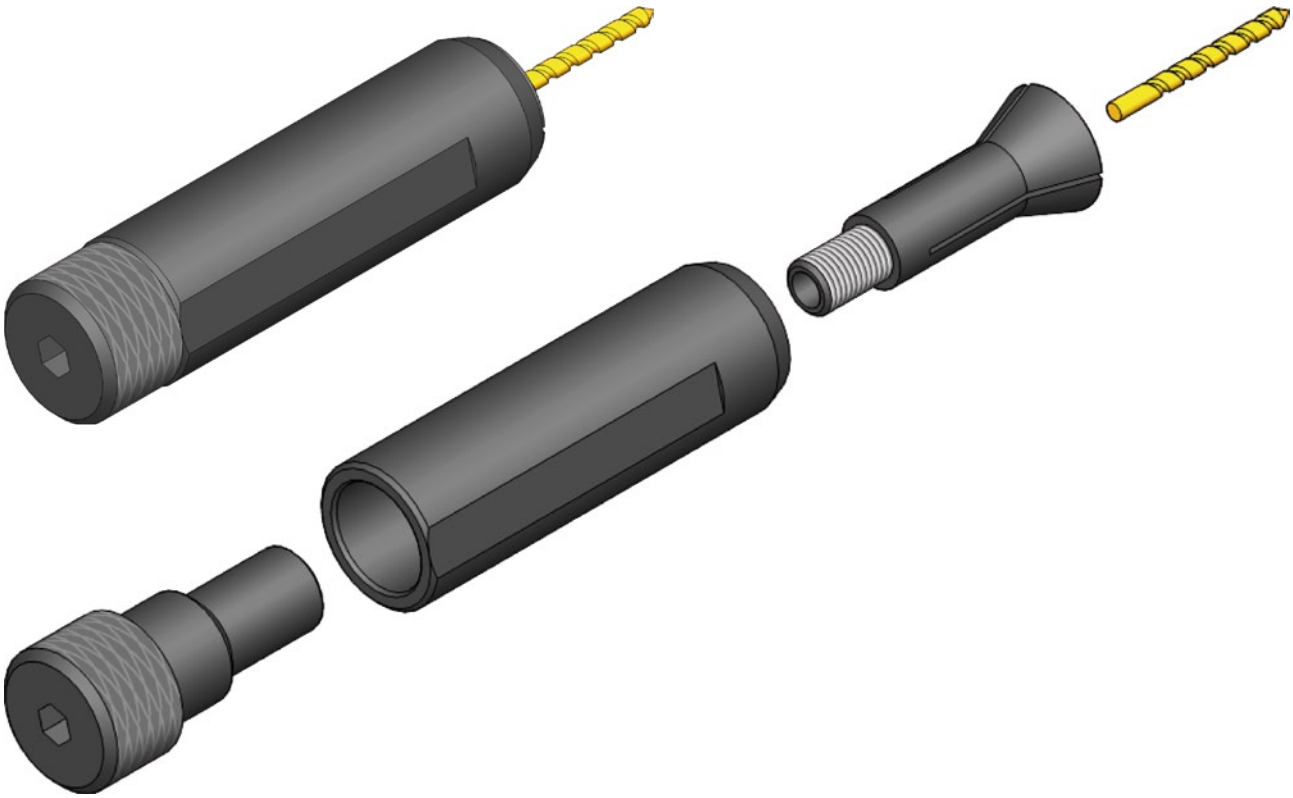

Increased precision compared to standard ER collets
Erhöhung der Genauigkeit in Beziehung den Standard-ER Zangen
Précision accrue par rapport aux pinces ER standard

Article nr. Artikel Nr. N° Article	Ø (mm)	Length (mm) Länge (mm) Longueur (mm)	Recommended for Empfohlen für Recommandé pour
B8 16 60	16	60	Tornos Micro 7 Tornos Micro 8 Tsugami P01
B8 5/8" 60	15,875 (5/8")	60	Citizen R04 Citizen R07
B8 16 100	16	100	Star SR-10J Tornos Delta 12/20 Tornos Micro 7
B8 3/4" 100	19,05 (3/4")	100	Citizen C16 Citizen M16
B8 22 100	22	100	Star SB-16 Star SR-20

Bimu SA
cutting tools
& accessories

case postale 50
rue du Quai 10
CH-2710 Tavannes

e. info@bimu.ch
i. www.bimu.ch

t. +41 32 482 60 50
f. +41 32 482 60 59