Bimu
cutting tools & accessories

Quick change diameter

Modular system of tool holders with cylindrical shaft
Modulares zylindrisches Werkzeugsystem
Système modulaire de porte-outils à queue cylindrique

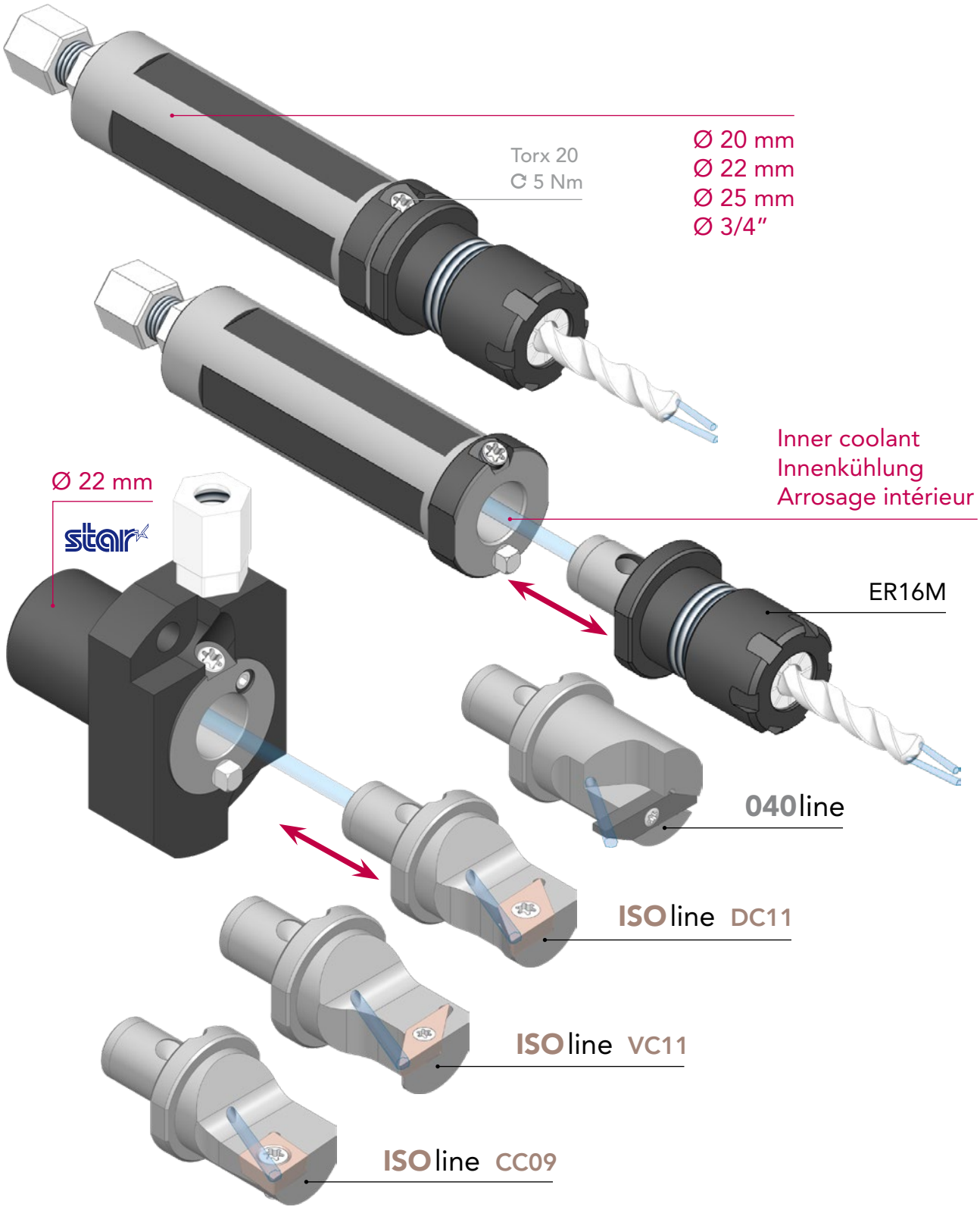

Bimu SA
cutting tools
& accessories

case postale 50
rue du Quai 10
CH-2710 Tavannes

e. info@bimu.ch
i. www.bimu.ch

t. +41 32 482 60 50
f. +41 32 482 60 59

Advantages of the modular system

- Quick change, without having to remove the tool holder from the drill unit !
- Presetting is possible outside of the machine.
- With inner coolant.
- Ultra precise fitting of the interchangeable head. Rigid fixation.
- Different tool holder diameters available : 20 mm, 22 mm, 25 mm and 3/4".
- Several types of interchangeable heads available:
  - ER16M collet.
  - inserts types 040line (040R) and ISOline (CC09R, DC11R and VC11R).

Vorteile des modulares Systems

- Schnellwechselsystem: Es ist nicht nötig, den Grundhalter vom Bohrapparat zu entfernen !
- Voreinstellung ist ausserhalb der Maschine möglich.
- Mit Innenkühlung.
- Hochgenaue Positionierung des Wechselkopfes. Passgenaue, starre Befestigung.
- Verschiedene verfügbare Durchmesser der Werkzeugaufnahmen: 20 mm, 22 mm, 25 mm und 3/4".
- Mehrere verfügbare Wechselkopftypen:
  - ER16M Spannzange.
  - Wendeplatte Type 040line (040R) und ISOline (CC09R, DC11R und VC11R).

Avantages du système modulaire

- Changement rapide sans avoir besoin de sortir le porte-outil de l'unité de perçage !
- Préréglage possible en dehors de la machine.
- Avec arrosage intégré.
- Ajustement ultra précis de la tête interchangeable. Fixation rigide.
- Différents diamètres de porte-outils disponibles: 20 mm, 22 mm, 25 mm und 3/4".
- Plusieur types de têtes interchangeables disponibles:
  - pince de type ER16M.
  - plaquettes de type 040line (040R) et ISOline (CC09R, DC11R et VC11R).

Bimu SA
cutting tools
& accessories

case postale 50
rue du Quai 10
CH-2710 Tavannes

e. info@bimu.ch
i. www.bimu.ch

t. +41 32 482 60 50
f. +41 32 482 60 59

Quick change diameter

	Description Bezeichnung Description	Article nr. Artikel Nr. N° Article
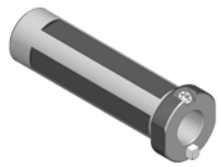	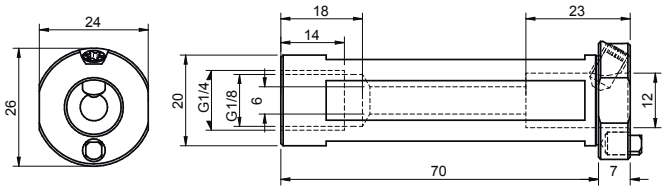 Shaft Ø 20 mm, length 70 mm, with inner coolant* Schaft Ø 20 mm, Länge 70 mm, mit Innenkühlung* Queue Ø 20 mm, longueur 70 mm, avec arrosage intégré*	QCD12S 2070 IK
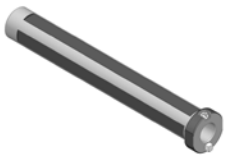	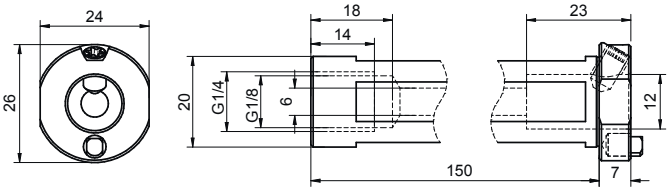 Shaft Ø 20 mm, length 150 mm, with inner coolant* Schaft Ø 20 mm, Länge 150 mm, mit Innenkühlung* Queue Ø 20 mm, longueur 150 mm, avec arrosage intégré*	QCD12S 20150 IK
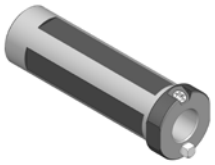	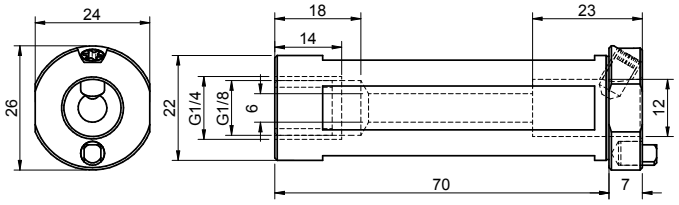 Shaft Ø 22 mm, length 70 mm, with inner coolant* Schaft Ø 22 mm, Länge 70 mm, mit Innenkühlung* Queue Ø 22 mm, longueur 70 mm, avec arrosage intégré*	QCD12S 2270 IK
	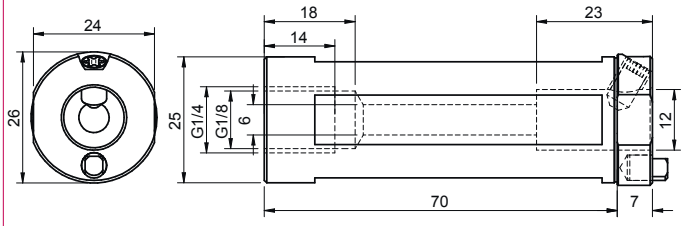 Shaft Ø 25 mm, length 70 mm, with inner coolant* Schaft Ø 25 mm, Länge 70 mm, mit Innenkühlung* Queue Ø 25 mm, longueur 70 mm, avec arrosage intégré*	QCD12S 2570 IK

* *Hydraulic connection G1/4". Hydraulic reduction connector from G1/4" to G1/8" included.*
Hydraulic connector sold separately. See the «Hydraulic connectors» documentation for further information.

* *Hydraulikanschluss G1/4". Inklusive Hydraulik Reduzierung von G1/4" auf G1/8".*
Hydraulikanschluss separat erhältlich. Siehe die Dokumentation «Hydraulikanschlüsse» für weitere Informationen.

* *Connection hydraulique G1/4". Réduction hydraulique de G1/4" à G1/8" incluse. Raccord hydraulique vendu séparément.*
Voir la documentation «Raccords hydrauliques» pour plus d'informations.

Bimu SA
cutting tools
& accessories

case postale 50
rue du Quai 10
CH-2710 Tavannes

e. info@bimu.ch
i. www.bimu.ch

t. +41 32 482 60 50
f. +41 32 482 60 59

	Description Bezeichnung Description	Article nr. Artikel Nr. N° Article
	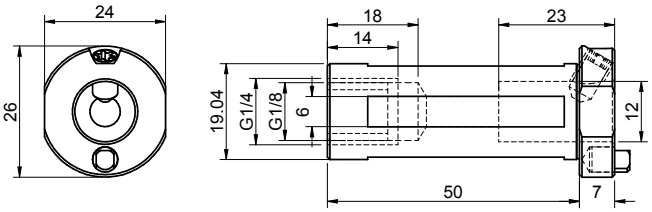	QCD12S 3450 IK
	Shaft Ø 3/4", length 50 mm, with inner coolant* Schaft Ø 3/4", Länge 50 mm, mit Innenkühlung* Queue Ø 3/4", longueur 50 mm, avec arrosage intégré*	

* *Hydraulic connection G1/4". Hydraulic reduction connector from G1/4" to G1/8" included.*
Hydraulic connector sold separately. See the «Hydraulic connectors» documentation for further information.

* *Hydraulikanschluss G1/4". Inklusive Hydraulik Reduzierung von G1/4" auf G1/8".*
Hydraulikanschluss separat erhältlich. Siehe die Dokumentation «Hydraulikanschlüsse» für weitere Informationen.

* *Connection hydraulique G1/4". Réduction hydraulique de G1/4" à G1/8" incluse. Raccord hydraulique vendu séparément.*
Voir la documentation «Raccords hydrauliques» pour plus d'informations.

** *Hydraulic connection M8x1. Hydraulic connector sold separately. See the «Hydraulic connectors» documentation for further information.*

** *Hydraulikanschluss M8x1. Hydraulikanschluss separat erhältlich. Siehe die Dokumentation «Hydraulikanschlüsse» für weitere Informationen.*

** *Connection hydraulique M8x1. Raccord hydraulique vendu séparément. Voir la documentation «Raccords hydrauliques» pour plus d'informations.*

Bimu SA
cutting tools
& accessories

case postale 50
rue du Quai 10
CH-2710 Tavannes

e. info@bimu.ch
i. www.bimu.ch

t. +41 32 482 60 50
f. +41 32 482 60 59

	Description Bezeichnung Description	Article nr. Artikel Nr. N° Article
star 	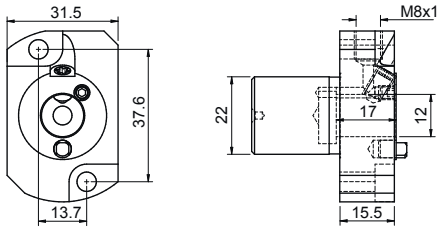 Shaft Ø 22 mm, for counter-operation machining on STAR machines, with inner coolant** Schaft Ø 22 mm, zur Rückseitenbearbeitung auf STAR Maschinen, mit Innenkühlung** Queue Ø 22 mm, pour usinage en contre-opération sur machines STAR, avec arrosage intégré**	QCD12S 22SR IK
Suitable for machines: Passend für Machinen: Convient aux machines:	• SR10J (positions T22/T24) • SB16 type C, type E • SB20 R type E, type G, type N • SR20J/JN • ECAS12/20 • SR38 • SR20 IV • SR20J II • SR32J II (positions T21-T24 → overlaps positions T25-T28). • SR10J (Positionen T22/T24) • SB16 Typ C, Typ E • SB20 R Typ E, Typ G, Typ N • SR20J/JN • ECAS12/20 • SR38 • SR20 IV • SR20J II • SR32J II (Positionen T21-T24 → verbaut Positionen T25-T28). • SR10J (positions T22/T24) • SB16 type C, type E • SB20 R type E, type G, type N • SR20J/JN • ECAS12/20 • SR38 • SR20 IV • SR20J II • SR32J II (positions T21-T24 → chevauche les positions T25-T28).	
star 	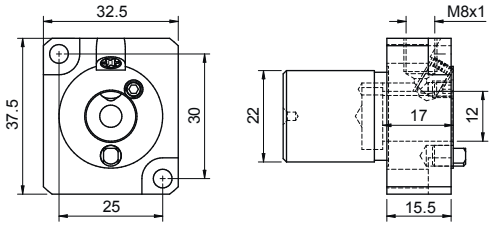 Shaft Ø 22 mm, for counter-operation machining on STAR machines, with inner coolant** Schaft Ø 22 mm, zur Rückseitenbearbeitung auf STAR Maschinen, mit Innenkühlung ** Queue Ø 22 mm, pour usinage en contre-opération sur machines STAR, avec arrosage intégré**	QCD12S 22SW IK
Suitable for machines: Passend für Machinen: Convient aux machines:	• SB12R • SB20R • SR20R IV • SR20J II • SV20R • SW20 • SW12R II • SR32J II • SR38. • SB12R • SB20R • SR20R IV • SR20J II • SV20R • SW20 • SW12R II • SR32J II • SR38. • SB12R • SB20R • SR20R IV • SR20J II • SV20R • SW20 • SW12R II • SR32J II • SR38.	

* *Hydraulic connection G1/4". Hydraulic reduction connector from G1/4" to G1/8" included. Hydraulic connector sold separately. See the «Hydraulic connectors» documentation for further information.*

* *Hydraulikanschluss G1/4". Inklusive Hydraulik Reduzierung von G1/4" auf G1/8". Hydraulikanschluss separat erhältlich. Siehe die Dokumentation «Hydraulikanschlüsse» für weitere Informationen.*

* *Connection hydraulique G1/4". Réduction hydraulique de G1/4" à G1/8" incluse. Raccord hydraulique vendu séparément. Voir la documentation «Raccords hydrauliques» pour plus d'informations.*

** *Hydraulic connection M8x1. Hydraulic connector sold separately. See the «Hydraulic connectors» documentation for further information.*

** *Hydraulikanschluss M8x1. Hydraulikanschluss separat erhältlich. Siehe die Dokumentation «Hydraulikanschlüsse» für weitere Informationen.*

** *Connection hydraulique M8x1. Raccord hydraulique vendu séparément. Voir la documentation «Raccords hydrauliques» pour plus d'informations.*

Bimu SA
cutting tools
& accessories

case postale 50
rue du Quai 10
CH-2710 Tavannes

e. info@bimu.ch
i. www.bimu.ch

t. +41 32 482 60 50
f. +41 32 482 60 59

	Description Bezeichnung Description	Article nr. Artikel Nr. N° Article
	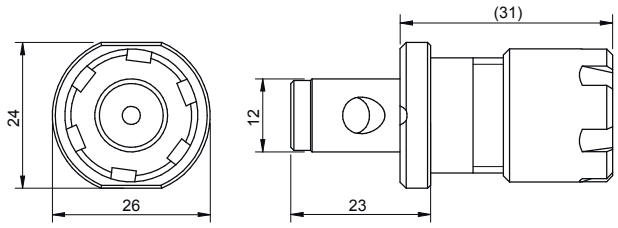 Interchangeable head, type ER16M collet, with inner coolant *Please see the note on page 10* Wechselkopf, Typ ER16M Spannzange, mit Innenkühlung *Bitte beachten Sie den Hinweis auf Seite 10* Tête interchangeable, type pince ER16M, avec arrosage intégré *Veuillez prendre note de la remarque en page 10*	QCD12H ER16M IK
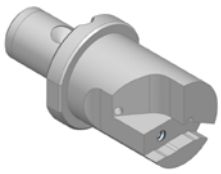	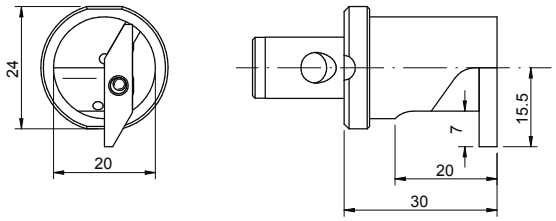 Interchangeable head, type 040line 040R insert, with inner coolant Wechselkopf, Typ 040line 040R Wendeplatte, mit Innenkühlung Tête interchangeable, type plaquette 040line 040R, avec arrosage intégré	QCD12H 040R IK
	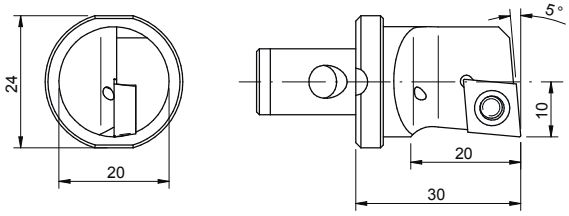 Interchangeable head, type ISOline CC09R insert, with inner coolant Wechselkopf, Typ ISOline CC09R Wendeplatte, mit Innenkühlung Tête interchangeable, type plaquette ISOline CC09R, avec arrosage intégré	QCD12H CC09R IK

Bimu SA
cutting tools
& accessories

case postale 50
rue du Quai 10
CH-2710 Tavannes

e. info@bimu.ch
i. www.bimu.ch

t. +41 32 482 60 50
f. +41 32 482 60 59

	Description Bezeichnung Description	Article nr. Artikel Nr. N° Article
	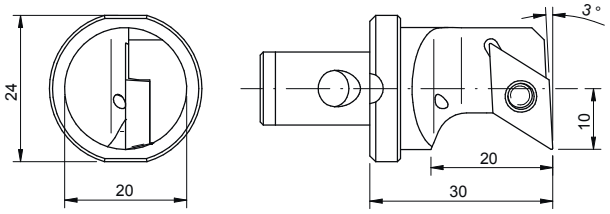 Interchangeable head, type ISOline DC11R insert, with inner coolant Wechselkopf, Typ ISOline DC11R Wendeplatte, mit Innenkühlung Tête interchangeable, type plaquette ISOline DC11R, avec arrosage intégré	QCD12H DC11R IK
	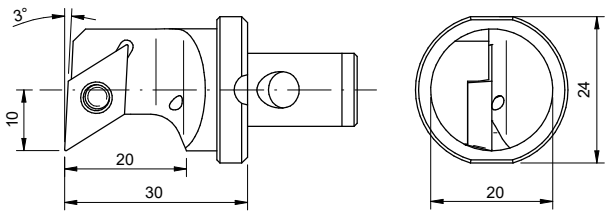 Interchangeable head, type ISOline DC11L insert, with inner coolant Wechselkopf, Typ ISOline DC11L Wendeplatte, mit Innenkühlung Tête interchangeable, type plaquette ISOline DC11L, avec arrosage intégré	QCD12H DC11L IK

Bimu SA
cutting tools
& accessories

case postale 50
rue du Quai 10
CH-2710 Tavannes

e. info@bimu.ch
i. www.bimu.ch

t. +41 32 482 60 50
f. +41 32 482 60 59

	Description Bezeichnung Description	Article nr. Artikel Nr. N° Article
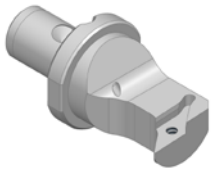	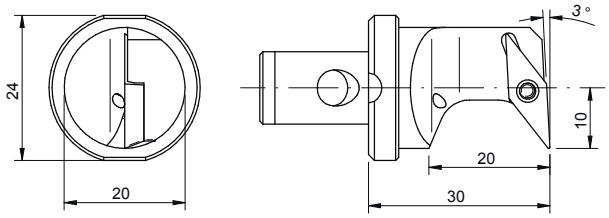 Interchangeable head, type ISOline VC11R insert, with inner coolant Wechselkopf, Typ ISOline VC11R Wendeplatte, mit Innenkühlung Tête interchangeable, type plaquette ISOline VC11R, avec arrosage intégré	QCD12H VC11R IK
	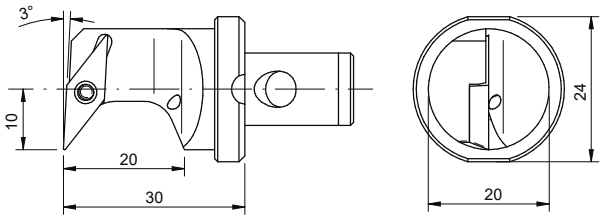 Interchangeable head, type ISOline VC11L insert, with inner coolant Wechselkopf, Typ ISOline VC11L Wendeplatte, mit Innenkühlung Tête interchangeable, type plaquette ISOline VC11L, avec arrosage intégré	QCD12H VC11L IK

Bimu SA
cutting tools
& accessories

case postale 50
rue du Quai 10
CH-2710 Tavannes

e. info@bimu.ch
i. www.bimu.ch

t. +41 32 482 60 50
f. +41 32 482 60 59

Quick change diameter

	Description Bezeichnung Description	Article nr. Artikel Nr. N° Article
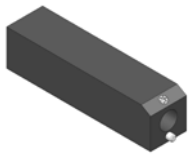	Accessory for tool's replacement Used to hold the head of the tool to facilitate the loosening of the nut. Zubehör zum Wechseln des Werkzeugs Einfaches Einlegen des Schnellwechselkopfes und Lösen der Mutter. Accessoire pour le changement d'outil Permet de tenir la tête de l'outil afin de faciliter le desserrage de l'écrou.	QCD12A 2525

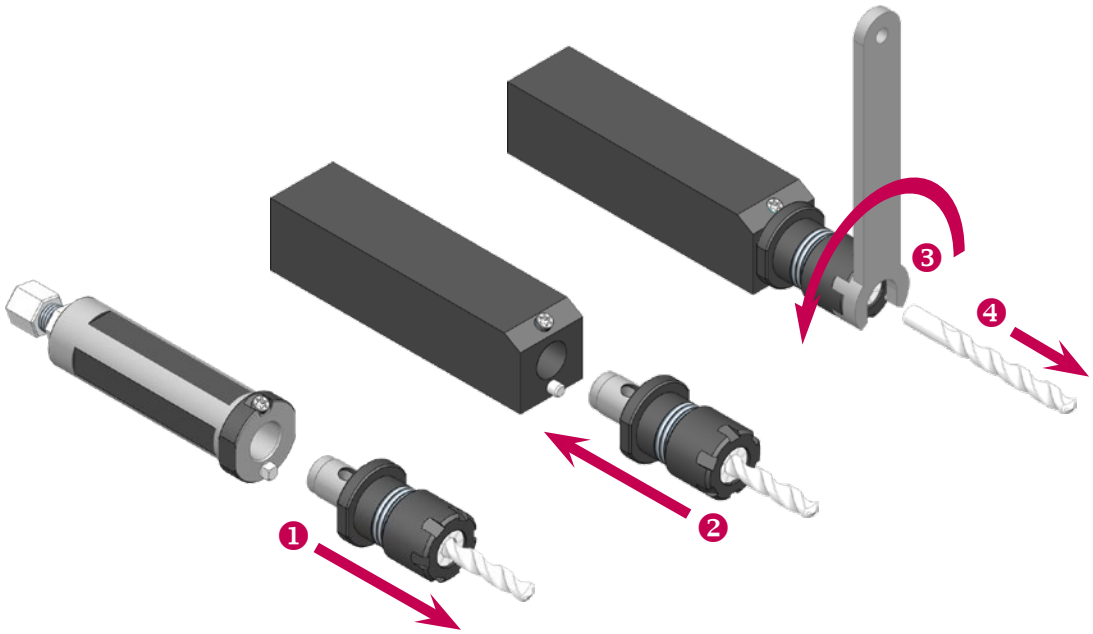

Bimu SA
cutting tools
& accessories

case postale 50
rue du Quai 10
CH-2710 Tavannes

e. info@bimu.ch
i. www.bimu.ch

t. +41 32 482 60 50
f. +41 32 482 60 59

Quick change diameter

	Description Bezeichnung Description	Article nr. Artikel Nr. N° Article
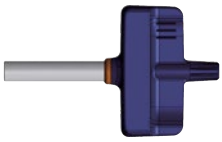	Torque screwdriver (fixed setting 5 Nm) Recommended for an optimal control of the tightening Drehmoment-Schraubendreher (fest eingestellt 5 Nm) Empfohlen für eine optimale Drehmoment-Kontrolle Tournevis dynamométrique (couple fixe 5 Nm) Recommandé pour un contrôle optimal du serrage	100-10
	Bit Torx 20 for torque screwdriver For the tightening of the interchangeable heads Einsatz Torx 20 für Drehmoment-Schraubendreher Zum Spannen des Wechselkopfes Embout Torx 20 pour tournevis dynamométrique Pour le serrage des têtes interchangeables	100-12
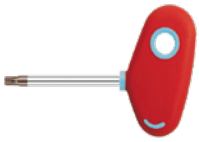	Standard screwdriver Torx 20 Standard Schraubendreher Torx 20 Tournevis standard Torx 20	100-9
	Basic key Torx 20 Einfacher Schlüssel Torx 20 Clé simple Torx 20	100-15
	Replacement screw Torx 20 for shafts Ersatzschraube Torx 20 für den Schaft Vis de remplacement Torx 20 pour queues	001-10
	Replacement reduction for hydraulic connector from G1/4" to G1/8" Ersatz- Hydraulik Reduzierung von G1/4" auf G1/8" Réduction hydraulique de G1/4" à G1/8" de remplacement	RED G1/4" - G1/8"
	Replacement screw for head 040line Ersatzschraube für Kopf 040line Vis de remplacement pour tête 040line	001-2
	Replacement screw for heads ISOline CC09 and DC11 Ersatzschraube für Köpfe ISOline CC09 und DC11 Vis de remplacement pour têtes ISOline CC09 et DC11	100-21
	Replacement screw for head ISOline VC11 Ersatzschraube für Kopf ISOline VC11 Vis de remplacement pour tête ISOline VC11	001-7

Bimu SA
cutting tools
& accessories

case postale 50
rue du Quai 10
CH-2710 Tavannes

e. info@bimu.ch
i. www.bimu.ch

t. +41 32 482 60 50
f. +41 32 482 60 59

Quick change diameter

☞ On star machines, in order to avoid any crash with the guide bush, the length of the drills used with the «Quick change diameter» system shouldn't exceed 66 mm. The drills DIN 1897 must be shortened according to the information shown below. **The maximum depth of drill is 30 mm.**

☞ Um eine Kollision auf den star-Maschinen zu vermeiden, dürfen die Spiralbohrer eine Länge von maximal 66 mm nicht überschreiten. Spiralbohrer ab Ø 6 mm müssen gemäss untenstehenden Informationen eingekürzt werden. **Die maximale Bohrtiefe beträgt 30 mm.**

☞ Sur machines star, afin d'éviter toute collision avec le canon, la longueur des mèches utilisées sur le système Quick change diameter ne doit pas dépasser 66 mm. Les mèches DIN 1897 doivent être raccourcies selon les informations indiquées ci-dessous. **La profondeur maximum de perçage est de 30 mm.**

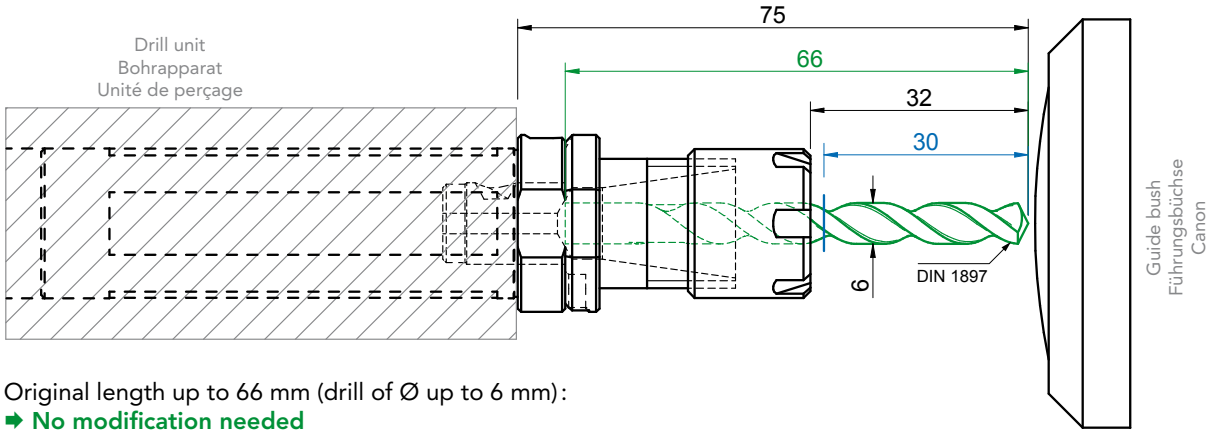

Original length up to 66 mm (drill of Ø up to 6 mm):
➡ **No modification needed**

Originallänge bis maximal 66 mm (Spiralbohrer bis max Ø 6 mm):
➡ **Keine Modifikation nötig**

Longueur originale jusqu'à 66 mm (mèche de Ø jusqu'à 6 mm):
➡ **Pas de modification nécessaire**

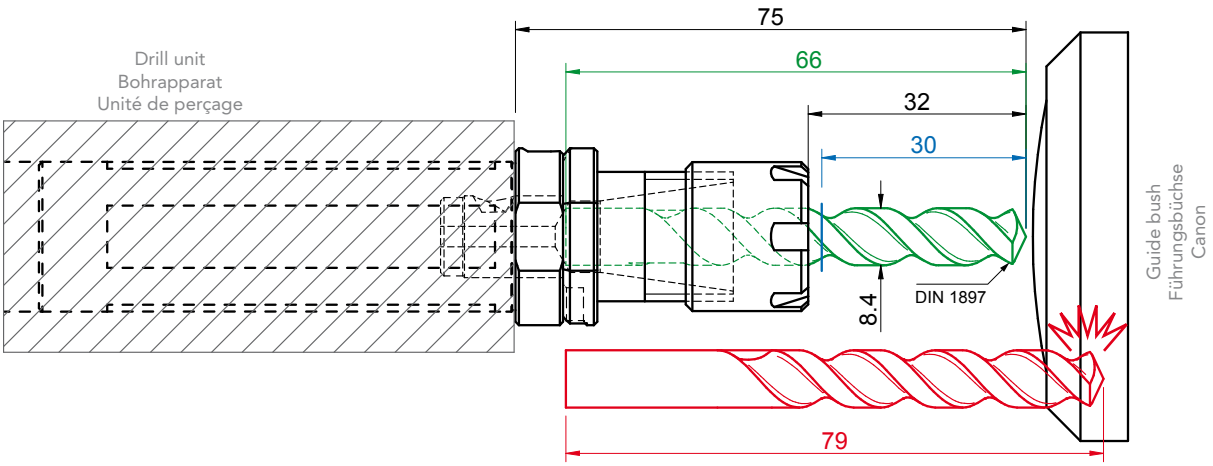

Original length longer than 66 mm (drill of Ø larger than 6 mm):
➡ **The drill must be shortened to 66 mm !**

Originallänge grösser als 66 mm (Spiralbohrer ab Ø 6 mm):
➡ **Spiralbohrer auf eine maximale Länge von 66 mm einkürzen !**

Longueur originale supérieure à 66 mm (mèche de Ø supérieur à 6 mm):
➡ **Raccourcir la mèche à 66 mm !**

Bimu SA
cutting tools
& accessories

case postale 50
rue du Quai 10
CH-2710 Tavannes

e. info@bimu.ch
i. www.bimu.ch

t. +41 32 482 60 50
f. +41 32 482 60 59

Bimu
cutting tools & accessories

Represented by Vertreten durch Représenté par

Bimu SA
cutting tools
& accessories

case postale 50
rue du Quai 10
CH-2710 Tavannes

e. info@bimu.ch
i. www.bimu.ch

t. +41 32 482 60 50
f. +41 32 482 60 59