HAROLD HABEGGER

Made in Switzerland

INFORMATION GENERALE / *ALLGEMEINE INFORMATION* / GENERAL INFORMATION

FILIERES A ROULER LES FILETS

Filières à rouler, réglables

- Ces filières sont utilisées de préférence sur des machines CNC, avec nos porte-filières à compensation.
- Le diamètre sur le flanc du filet se règle au moyen de l'écrou du porte-filière.
- Le diamètre extérieur se règle en modifiant le diamètre de tournage.
- L'utilisation de ces filières est très économique, en raison de la possibilité de réglage. En refermant les filières, l'usure est compensée.
- Nous livrons des rouleaux en pièces de rechange pour ce type de filière. Ceux-ci peuvent être changés par l'utilisateur.

Filières à rouler, non réglables

- Ces filières sont utilisées de préférence pour la production de petites vis (vis d'horlogerie, de lunetterie, etc.).
- Indiquer la matière et la tolérance lors de la commande.
- Le diamètre extérieur se règle en modifiant le diamètre de tournage.
- Nous ne livrons pas de pièces de rechange.

Diamètre de tournage avant roulage

- Il correspond au diamètre sur flanc moins quelques centièmes. Le réglage final se fait en fonction du profil obtenu selon le croquis ci-dessous:

GEWINDEROLLEISEN

Gewinderolleisen, verstellbar

- *Diese Gewinderolleisen werden vorzüglich auf CNC Maschinen zusammen mit unseren ausgleichenden Rolleisenhaltern verwendet.*
- *Der Durchmesser auf der Gewindeflanke wird mit der Mutter geregelt.*
- *Der Aussendurchmesser regelt sich durch Änderung des Drehdurchmessers.*
- *Die Verwendung dieser Gewinderolleisen ist sehr kostengünstig, da man sie einstellen kann. Beim Schliessen der Rolleisen wird der Verschleiss ausgeglichen.*
- *Wir liefern die Rollen für diese Art von Rolleisen als Ersatzteile. Der Anwender kann sie selber austauschen.*

Gewinderolleisen, nicht verstellbar

- *Diese Rolleisen werden vorzüglich bei der Herstellung von Kleinschrauben verwendet (Schrauben für die Uhrenindustrie, für Brillen, u.s.w.).*
- *Toleranz und Werkstoff bei der Bestellung angeben.*
- *Der Aussendurchmesser regelt sich durch Änderung des Drehdurchmessers.*
- *Wir liefern keine Ersatzteile.*

Drehdurchmesser vor dem Gewinderollen

- *Dieser Durchmesser entspricht dem Flankendurchmesser weniger einige Hundertstel. Die endgültige Einstellung erfolgt gemäss dem erhaltenen Profil, laut Skizze:*

THREAD ROLLING DIES

Thread rolling dies, adjustable

- These rolling dies are preferably used on CNC machines, together with our die holders with compensating system.
- The diameter on the thread flank is adjusted by means of the die holder nut.
- The outside diameter is adjusted by changing the turning diameter.
- The use of these dies is very economical thanks to the possibility to adjust them. When closing these dies, the wear will be compensated.
- For this kind of dies we supply rollers as spare parts. The user can exchange the rollers himself.

Thread rolling dies, non adjustable

- These dies are preferably chosen for the production of small screws (as screws for the watch industry, for spectacles, etc.).
- Indicate tolerance and material at order.
- The outside diameter is adjusted by changing the turning diameter.
- We do not supply any spare parts.

Turning diameter before thread rolling

- The turning diameter corresponds to the diameter on flank, less a few hundredths. The final adjustment is effected according to the obtained profile, as per sketch below:

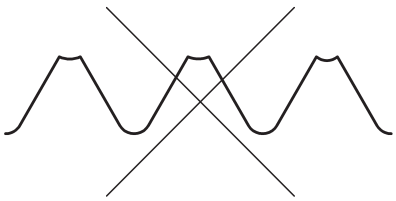

Ø de tournage trop petit
Vordreh-Ø zu klein
Preturned diameter too small

Ø de tournage idéal
Vordreh-Ø gut
Preturned diameter ok

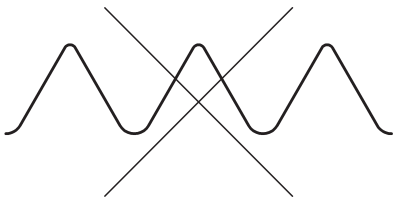

Ø de tournage trop grand
Vordreh-Ø zu gross
Preturned diameter too large

HAROLD HABEGGER SA
FABRIQUE DE MACHINES
OUTILLAGE

ROUTE DE CHALUET 5/9
CH - 2738 COURT

TELEPHONE ++ 41 32 497 97 55
TELEFAX ++ 41 32 497 93 08
E-MAIL contact@habegger-sa.com
WEB www.habegger-sa.com

HAROLD HABEGGER

FILIERES A ROULER, REGLABLES
GEWINDEROLLEISEN, VERSTELLBAR
THREAD ROLLING DIES, ADJUSTABLE

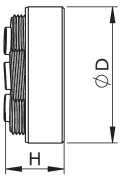

Filetage *Gewinde* Thread	Pas *Steigung* Pitch	øD x H	Porte-filières *Rolleisenhalter* Die holders
ISO **NIHS**			☞ Page/*Seite* 6 - 8
RM 0.60	0.15	8 x 3	R 8
RM 0.70	0.175	8 x 3	R 8
RM 0.80	0.20	8 x 5	R 8
RM 0.90	0.225	8 x 5	R 8
RM 1.00	0.25	10 x 5	R 10
RM 1.10	0.25	10 x 5	R 10
RM 1.20	0.25	10 x 5	R 10
RM 1.30	0.30	10 x 6	R 10
RM 1.40	0.30	10 x 6	R 10
RM 1.50	0.30	10 x 6	R 10
RM 1.60	0.35	14 x 6	R 14
RM 1.70	0.35	14 x 6	R 14
RM 1.80	0.35	14 x 6	R 14
RM 2.00	0.40	14 x 6	R 14
RM 2.20	0.45	16 x 8	R 16
RM 2.50	0.45	16 x 8	R 16
RM 2.60	0.45	16 x 8	R 16
RM 3.00 PM	0.50	16 x 8	R 16
RM 3.00	0.50	25 x 11	R 25
RM 3.50	0.60	25 x 12	R 25
RM 4.00	0.70	25 x 12	R 25
RM 4.50	0.75	25 x 12	R 25
RM 5.00	0.80	27 x 13	R 27
RM 6.00	1.00	32 x 16	R 32
RM 8.00	1.25	35 x 20	R 35

BA			☞ Page/*Seite* 6 - 8
RBA 16		8 x 5	R 8
RBA 14		8 x 5	R 8
RBA 13		10 x 6	R 10
RBA 12		10 x 6	R 10
RBA 11		10 x 6	R 10
RBA 10		14 x 6	R 14
RBA 9		14 x 6	R 14
RBA 8		16 x 8	R 16
RBA 7		16 x 8	R 16
RBA 6		16 x 8	R 16
RBA 5		25 x 11	R 25
RBA 4		25 x 11	R 25
RBA 3		25 x 12	R 25

FILIERES A ROULER, NON REGLABLES
GEWINDEROLLEISEN, NICHT VERSTELLBAR
THREAD ROLLING DIES, NON ADJUSTABLE

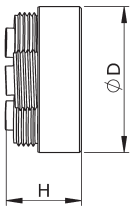

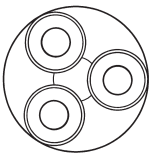

Filetage *Gewinde* Thread	Pas *Steigung* Pitch	øD x H	Porte-filières *Rolleisenhalter* Die holders
ISO **NIHS**			☞ Page/*Seite* 9
M 0.30	0.08	6 x 2	N 6
M 0.35	0.09	6 x 2	N 6
M 0.40	0.10	6 x 2	N 6
M 0.50	0.125	6 x 3	N 6
M 0.60	0.15	6 x 3	N 6
M 0.70	0.175	6 x 3	N 6
M 0.80	0.20	8 x 5	N 8
M 0.90	0.225	8 x 5	N 8
M 1.00	0.25	8 x 5	N 8
M 1.10	0.25	8 x 5	N 8
M 1.20	0.25	8 x 5	N 8
M 1.30	0.30	8/10 x 6	N 8
M 1.40	0.30	8/10 x 6	N 8
M 1.50	0.30	8/10 x 6	N 8
M 1.60	0.35	12 x 6	N 12
M 1.70	0.35	12 x 6	N 12
M 1.80	0.35	12 x 6	N 12
M 2.00	0.40	12 x 6	N 12
M 2.20	0.45	12/16 x 8	N 12
M 2.50	0.45	12/16 x 8	N 12
M 2.60	0.45	12/16 x 8	N 12
M 3.00 PM	0.50	12/16 x 8	N 12
M 3.00	0.50	22 x 11	F 8
M 3.50	0.60	22 x 11	F 8
M 4.00	0.70	22 x 11	F 8
M 5.00	0.80	25 x 13	F 8
M 6.00	1.00	30 x 16	V 10 / F 10

BA			☞ Page/*Seite* 9
BA 14		8 x 5	N 8
BA 13		8 x 5	N 8
BA 12		8/10 x 6	N 8
BA 11		8/10 x 6	N 8
BA 10		12 x 6	N 12
BA 9		12 x 6	N 12
BA 7		12/16 x 8	N 12
BA 6		12/16 x 8	N 12

HAROLD HABEGGER SA
FABRIQUE DE MACHINES
OUTILLAGE

ROUTE DE CHALUET 5/9
CH - 2738 COURT

TELEPHONE ++ 41 32 497 97 55
TELEFAX ++ 41 32 497 93 08
E-MAIL contact@habegger-sa.com
WEB www.habegger-sa.com

HAROLD HABEGGER

FILIERES A ROULER, REGLABLES
GEWINDEROLLEISEN, VERSTELLBAR
THREAD ROLLING DIES, ADJUSTABLE

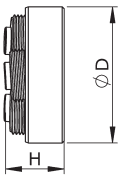

Filetage *Gewinde* Thread	øD x H	Porte-filières *Rolleisenhalter* Die holders
UN		☞ Page/*Seite* 6 - 8
RUN 000-120	10 x 5	R 10
RUN 00-90	10 x 6	R 10
RUN 00-96	10 x 5	R 10
RUN 0-80	10 x 6	R 10
RUN 1-64	14 x 6	R 14
RUN 1-72	14 x 6	R 14
RUN 2-56	16 x 8	R 16
RUN 2-64	14 x 6	R 14
RUN 3-48	25 x 11	R 25
RUN 3-56	16 x 8	R 16
RUN 4-40	25 x 11	R 25
RUN 4-48	25 x 11	R 25
RUN 5-40	25 x 11	R 25
RUN 5-44	25 x 11	R 25
RUN 6-32	25 x 12	R 25
RUN 6-40	25 x 12	R 25
RUN 8-32	25 x 12	R 25
RUN 8-36	25 x 12	R 25
RUN 10-24	32 x 16	R 32
RUN 10-32	25 x 12	R 25
RUN 12-24	32 x 16	R 32
RUN 12-28	32 x 16	R 32
RUN 12-32	27 x 13	R 27
RUN 1/4”-28	32 x 16	R 32
RUN 1/4”-32	27 x 13	R 27
RUN 5/16”-24	35 x 16	R 35
RUN 5/16”-32	32 x 13	R 32
RUN 3/8”-24	35 x 16	R 35
RUN 3/8”-32	32 x 13	R 32
RUN 7/16”-32	32 x 13	R 32
RUN 9/16”-32	35 x 13	R 35

FILIERES A ROULER, NON REGLABLES
GEWINDEROLLEISEN, NICHT VERSTELLBAR
THREAD ROLLING DIES, NON ADJUSTABLE

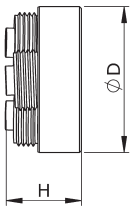

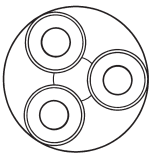

Filetage *Gewinde* Thread	øD x H	Porte-filières *Rolleisenhalter* Die holders
UN		☞ Page/*Seite* 9
UN 000-120	8 x 5	N 8
UN 00-90	8/10 x 6	N 8
UN 00-96	8 x 5	N 8
UN 0-80	8/10 x 6	N 8
UN 1-64	12 x 6	N 12
UN 1-72	12 x 6	N 12
UN 2-56	12/16 x 8	N 12
UN 2-64	12 x 6	N 12
UN 3-48	22 x 11	F 8
UN 3-56	12/16 x 8	N 12
UN 4-40	22 x 11	F 8
UN 4-48	22 x 11	F 8
UN 5-44	22 x 11	F 8
UN 6-32	22 x 12	F 8
UN 6-40	22 x 11	F 8
UN 8-32	22 x 12	F 8
UN 10-32	22 x 12	F 8

- **Sur demande : profils spéciaux, profils J et pivots dégagés laissant passer la tête de vis.**
  Auf Anfrage : Spezialprofile, Profil J und Ausführung mit ausgeweiteten Bolzen um den Schraubenkopf durchlaufen zu lassen.
  On customer’s request: special profiles, profiles J and cleared-off pivots to let the screw head pass through.

- Choix important d’autres filières à rouler dans les capacités suivantes :
  Ø de filetage : 0.30 à 14.00 mm - Pas : 0.08 à 1.25 mm / 120 TPI à 20 TPI.
  Grosse Liefermöglichkeiten anderer Gewinderolleisen in folgenden Fertigungsgrössen :
  Ø des Gewindes : 0.30 bis 14.00 mm - Steigung : 0.08 bis 1.25 mm / 120 TPI bis 20 TPI.
  Important choice of other thread rolling dies with the following capacities :
  Thread dia. : 0.30 to 14.00 mm - Pitch : 0.08 to 1.25 mm /120 TPI to 20 TPI.

- En principe, toutes les filières à rouler sont disponibles avec pas à gauche (type « L »).
  Grundsätzlich sind alle Gewinderolleisen ebenfalls mit Linksgewinde verfügbar (Typ « L »).
  Usually, all the rolling dies are available for L.H. threading (type « L »).

HAROLD HABEGGER SA
FABRIQUE DE MACHINES
OUTILLAGE

ROUTE DE CHALUET 5/9
CH - 2738 COURT

TELEPHONE ++ 41 32 497 97 55
TELEFAX ++ 41 32 497 93 08
E-MAIL contact@habegger-sa.com
WEB www.habegger-sa.com

HAROLD HABEGGER

FILIERES A ROULER, REGLABLES, FOND PLAT
GEWINDEROLLEISEN, VERSTELLBAR, MIT FLACHEM KERN
THREAD ROLLING DIES, ADJUSTABLE, FLAT ROOT

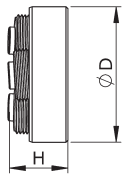

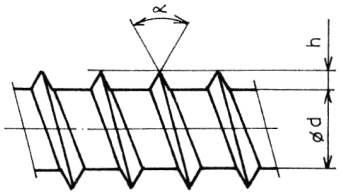

Filetage *Gewinde* Thread		øD x H	Porte-filières *Rolleisenhalter* Die holders	ød	h	α
FP			☞ Page/*Seite* 6 - 8			
RMFP	0.50 x 0.15	8 x 3	R 8	0.40	0.05	60°
RMFP	0.60 x 0.15	8 x 3	R 8	0.48	0.06	60°
RMFPX	0.60 x 0.20	8 x 4.50	R 8	0.46	0.07	60°
RMFP	0.70 x 0.175	8 x 3	R 8	0.52	0.09	60°
RMFP	0.70 x 0.20	8 x 4.50	R 8	0.50	0.10	60°
RMFP	0.80 x 0.20	8 x 4.50	R 8	0.56	0.12	60°
RMFPX	0.80 x 0.20	8 x 4.50	R 8	0.65	0.075	60°
RMFPZ	0.80 x 0.30	10 x 6	R 10	0.55	0.125	60°
RMFPZ	0.80 x 0.40	10 x 6	R 10	0.55	0.125	60°
RMFP	0.85 x 0.25	8 x 4.50	R 8	0.61	0.12	60°
RMFP	1.00 x 0.25	10 x 6	R 10	0.71	0.145	60°
RMFP	1.00 x 0.30	10 x 6	R 10	0.70	0.15	60°
RMFPZ	1.00 x 0.35	10 x 6	R 10	0.70	0.15	60°
RMFPZ	1.00 x 0.50	10 x 6	R 10	0.70	0.15	60°
RMFPZ	1.00 x 0.55	10 x 6	R 10	0.70	0.15	60°
RMFP	1.10 x 0.25	10 x 6	R 10	0.85	0.125	60°
RMFPZ	1.10 x 0.55	10 x 6	R 10	0.80	0.15	60°
RMFP	1.20 x 0.25	10 x 6	R 10	0.92	0.14	60°
RMFP	1.20 x 0.40	14 x 6	R 14	0.90	0.15	60°
RMFPZ	1.20 x 0.50	10 x 6	R 10	0.88	0.16	60°
RMFPZ	1.20 x 0.55	10 x 6	R 10	0.90	0.15	60°
RMFP	1.30 x 0.40	14 x 6	R 14	0.94	0.18	60°
RMFP	1.40 x 0.40	14 x 6	R 14	1.00	0.20	60°
RMFP	1.40 x 0.50	16 x 8	R 16	1.12	0.14	60°
RMFPZ	1.40 x 0.50	12 x 6	R 12	0.90	0.25	60°
RMFPZ	1.40 x 0.60	14 x 6	R 14	1.00	0.20	60°
RMFP	1.60 x 0.35	14 x 6	R 14	1.30	0.15	60°
RMFP	1.60 x 0.50	16 x 8	R 16	1.15	0.225	60°
RMFP	1.70 x 0.50	16 x 8	R 16	1.15	0.275	60°
RMFP	1.80 x 0.35	14 x 6	R 14	1.55	0.125	60°
RMFP	1.80 x 0.50	16 x 8	R 16	1.40	0.20	60°
RMFP	2.00 x 0.40	14 x 6	R 14	1.49	0.255	60°
RMFP	2.00 x 0.60	25 x 12	R 25	1.62	0.19	60°
RPNNFP	2.20 x 0.90	25 x 12	R 25	1.60	0.30	40°
RMFP	3.50 x 1.00	32 x 16	R 32	2.55	0.475	60°

- Autres dimensions sur demande.
  Sonderabmessungen auf Anfrage.
  Other dimensions on request.

- Profils chirurgicaux et spéciaux sur demande.
  Chirurgische und spezielle Profilen auf Anfrage.
  Surgical and special profiles on request.

HAROLD HABEGGER SA
FABRIQUE DE MACHINES
OUTILLAGE

ROUTE DE CHALUET 5/9
CH - 2738 COURT

TELEPHONE ++ 41 32 497 97 55
TELEFAX ++ 41 32 497 93 08
E-MAIL contact@habegger-sa.com
WEB www.habegger-sa.com

HAROLD HABEGGER

PORTE-FILIERES, REGLABLES
ROLLEISENHALTER, VERSTELLBAR
DIE HOLDERS, ADJUSTABLE

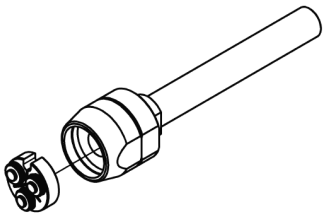

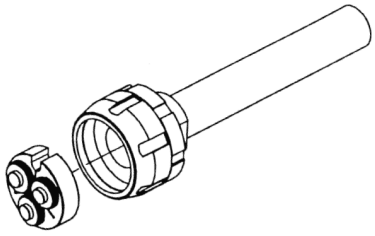

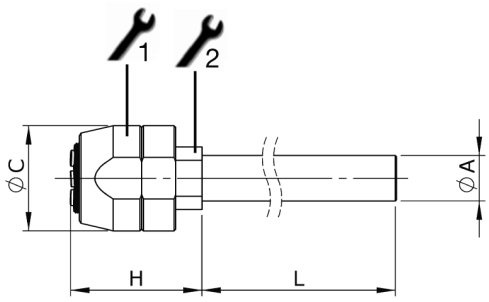

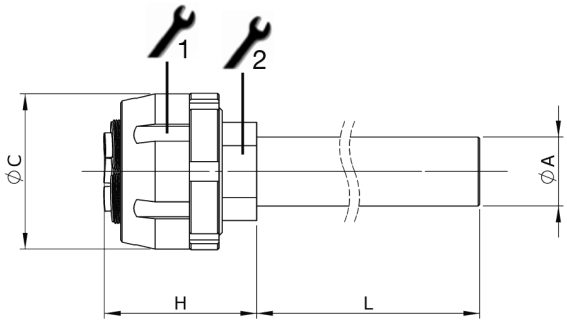

Type - øA	L	øC	1	2	H (max)
R 8 - 3	55	13	11	5.50	21
R 8 - 5	55	13	11	5.50	21
R 8 - 7	55	13	11	5.50	21
R 8 - 8	55	13	11	5.50	21
R 10 - 3	55	15	13	9	22
R 10 - 5	55	15	13	9	22
R 10 - 6	55	15	13	9	22
R 10 - 7	55	15	13	9	22
R 10 - 8	55	15	13	9	22
R 12 - 3	55	16.5	15	9	22
R 12 - 5	55	16.5	15	9	22
R 12 - 7	55	16.5	15	9	22
R 12 - 8	55	16.5	15	9	22
R 14 - 3	55	19	17	9	22
R 14 - 5	55	19	17	9	22
R 14 - 7	55	19	17	9	22
R 14 - 8	55	19	17	9	22
R 16 - 3	55	22	19	13	24
R 16 - 4	55	22	19	13	24
R 16 - 5	55	22	19	13	24
R 16 - 6	55	22	19	13	24
R 16 - 7	55	22	19	13	24
R 16 - 8	55	22	19	13	24
R 19 - 5	55	26	22	15	28
R 19 - 8	55	26	22	15	28

Type - øA	L	øC	1	2	H (max)
R 25 - 5	55	32	8025	17	32
R 25 - 6	55	32	8025	17	32
R 25 - 7	55	32	8025	17	32
R 25 - 8	80	32	8025	17	32
R 25 - 10	80	32	8025	17	32
R 25 - 14	80	32	8025	17	32
R 27 - 6	55	35	8027	19	33
R 27 - 7	55	35	8027	19	33
R 27 - 8	80	35	8027	19	33
R 27 - 10	80	35	8027	19	33
R 27 - 12	80	35	8027	19	33
R 27 - 14	80	35	8027	19	33
R 32 - 8	80	40	8032	22	37
R 32 - 10	80	40	8032	22	37
R 32 - 12	80	40	8032	22	37
R 32 - 14	80	40	8032	22	37
R 32 - 16	80	40	8032	22	37
R 35 - 10	80	45	8035	27	42
R 35 - 12	80	45	8035	27	42
R 35 - 14	80	45	8035	27	42
R 40 - 12	80	52	8035	27	45
R 40 - 14	80	52	8035	27	45
R 40 - 16	80	52	8035	27	45
R 40 - 20	80	52	8035	27	45

HAROLD HABEGGER SA
FABRIQUE DE MACHINES
OUTILLAGE

ROUTE DE CHALUET 5/9
CH - 2738 COURT

TELEPHONE ++ 41 32 497 97 55
TELEFAX ++ 41 32 497 93 08
E-MAIL contact@habegger-sa.com
WEB www.habegger-sa.com

HAROLD HABEGGER

PORTE-FILIERES, REGLABLES, AVEC SYSTEME DE COMPENSATION
ROLLEISENHALTER, VERSTELLBAR, MIT AUSGLEICHVORRICHTUNG
DIE HOLDERS, ADJUSTABLE, WITH COMPENSATING SYSTEM

Type - øA	L	øC	🔧	H (max)
R 8 - 13	35	13	11	28
R 8 - 5/8”	35	13	11	28
R 8 - 16	35	13	11	28
R 10 - 13	35	15	13	29
R 10 - 5/8”	35	15	13	29
R 10 - 16	35	15	13	29
R 12 - 13	35	16.5	15	22
R 12 - 5/8”	35	16.5	15	22
R 12 - 16	35	16.5	15	22
R 14 - 13	35	19	17	29
R 14 - 5/8”	35	19	17	29
R 14 - 16	35	19	17	29
R 14 - 3/4”	35	19	17	29
R 14 - 20	35	19	17	29
R 14 - 22	35	19	17	29
R 14 - 25	35	19	17	29
R 16 - 13	35	22	19	31
R 16 - 5/8”	35	22	19	31
R 16 - 16	35	22	19	31
R 16 - 3/4”	35	22	19	31
R 16 - 20	35	22	19	31
R 16 - 22	35	22	19	31
R 16 - 25	35	22	19	31
R 19 - 13	35	26	22	28
R 19 - 5/8”	35	26	22	28
R 19 - 16	35	26	22	28
R 19 - 3/4”	35	26	22	28
R 19 - 20	35	26	22	28
R 19 - 22	35	26	22	28
R 19 - 25	35	26	22	28

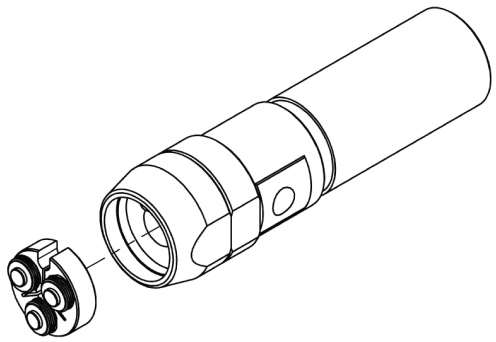

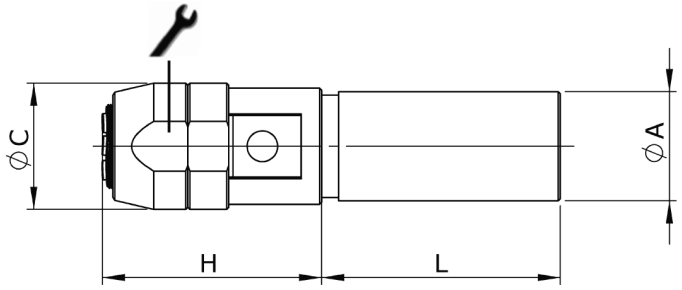

- Les porte-filières avec système de compensation s’emploient sur les machines à poupée fixe et machines CNC.
  Die Rolleisenhalter mit Ausgleichvorrichtung werden auf Maschinen mit festem Spindelstock und auf CNC-Maschinen verwendet.
  The die holders with compensating system are needed on machines with fixed headstock and on CNC machines.

- La fonction « rigid tapping » ne convient pas au roulage de filets.
  Die Funktion „rigid tapping“ ist beim Rollen der Gewinde nicht angebracht.
  The function “rigid tapping” is not convenient for thread rolling.

HAROLD HABEGGER SA
FABRIQUE DE MACHINES
OUTILLAGE

ROUTE DE CHALUET 5/9
CH - 2738 COURT

TELEPHONE ++ 41 32 497 97 55
TELEFAX ++ 41 32 497 93 08
E-MAIL contact@habegger-sa.com
WEB www.habegger-sa.com

HAROLD HABEGGER

PORTE-FILIERES, REGLABLES, AVEC SYSTEME DE COMPENSATION
ROLLEISENHALTER, VERSTELLBAR, MIT AUSGLEICHVORRICHTUNG
DIE HOLDERS, ADJUSTABLE, WITH COMPENSATING SYSTEM

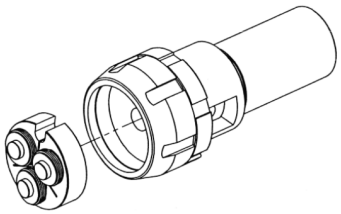

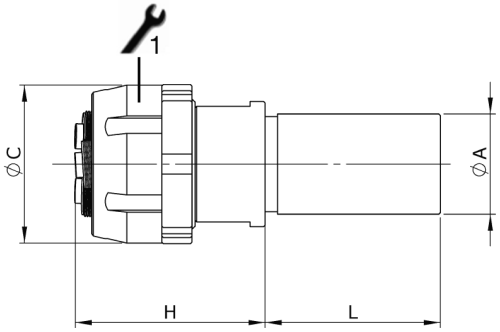

Type - øA	L	øC	1	H (max)
R 25 - 16	35	32	8025	35
R 25 - 3/4”	35	32	8025	35
R 25 - 20	35	32	8025	35
R 25 - 22	35	32	8025	35
R 25 - 25	35	32	8025	35

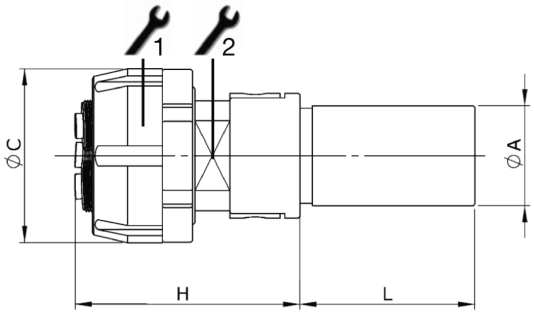

Type - øA	L	øC	1	2	H (max)
R 27 - 16	35	35	8027	19	43
R 27 - 3/4”	35	35	8027	19	43
R 27 - 20	35	35	8027	19	43
R 27 - 22	35	35	8027	19	43
R 27 - 25	35	35	8027	19	43
R 32 - 16	35	40	8032	22	47
R 32 - 3/4”	35	40	8032	22	47
R 32 - 20	35	40	8032	22	47
R 32 - 22	35	40	8032	22	47
R 32 - 25	35	40	8032	22	47
R 35 - 16	35	45	8035	27	52
R 35 - 3/4”	35	45	8035	27	52
R 35 - 20	35	45	8035	27	52
R 35 - 22	35	45	8035	27	52
R 35 - 25	35	45	8035	27	52
R 40 - 16	35	52	8035	27	55
R 40 - 3/4”	35	52	8035	27	55
R 40 - 20	35	52	8035	27	55
R 40 - 22	35	52	8035	27	55
R 40 - 25	35	52	8035	27	55

- Les porte-filières avec système de compensation s’emploient sur les machines à poupée fixe et machines CNC.
  Die Rolleisenhalter mit Ausgleichvorrichtung werden auf Maschinen mit festem Spindelstock und auf CNC-Maschinen verwendet.
  The die holders with compensating system are needed on machines with fixed headstock and on CNC machines.

- La fonction « rigid tapping » ne convient pas au roulage de filets.
  Die Funktion „rigid tapping“ ist beim Rollen der Gewinde nicht angebracht.
  The function “rigid tapping” is not convenient for thread rolling.

HAROLD HABEGGER SA
FABRIQUE DE MACHINES
OUTILLAGE

ROUTE DE CHALUET 5/9
CH - 2738 COURT

TELEPHONE ++ 41 32 497 97 55
TELEFAX ++ 41 32 497 93 08
E-MAIL contact@habegger-sa.com
WEB www.habegger-sa.com

HAROLD HABEGGER

PORTE-FILIERES, NON REGLABLES
ROLLEISENHALTER, NICHT VERSTELLBAR
DIE HOLDERS, NON ADJUSTABLE

PFN

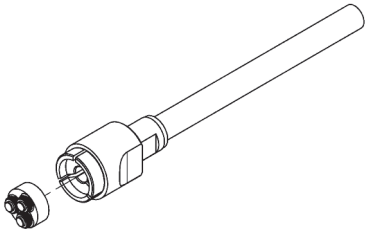

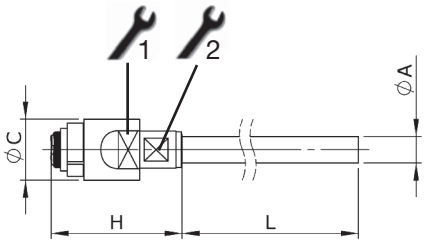

Type - øA	L	øC	H (max)	1	2
N 6 - 3	53	12	24	9	5.50
N 6 - 5	53	12	24	9	5.50
N 8 - 3	53	12	27	9	5.50
N 8 - 5	53	12	27	9	5.50
N 12 - 3	46	14	33	12	7.00
N 12 - 5	46	14	33	12	7.00

PFF

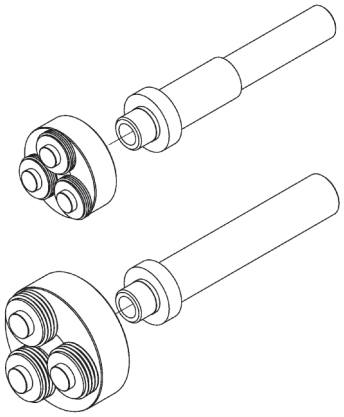

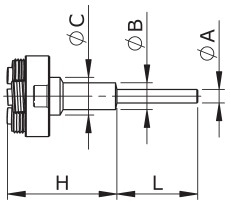

Type - øA	L	øB	øC	H (max)
F 8 - 5	30	10	14	37
F 8 - 6	30	10	14	37
F 8 - 7	30	10	14	37
F 8 - 8	30	10	14	37
F 8 - 10	50	(10)	14	37
F 10 - 8	30	10	16	39
F 10 - 10	50	(10)	16	19
F 11 - 10	50	(10)	18	21

PFV

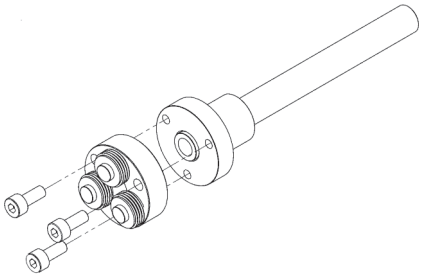

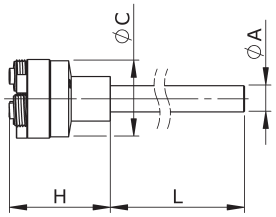

Type - øA	L	øC	H (max)
V 10 - 8	80	29	39
V 10 - 10	80	29	39
V 10 - 12	80	29	39
V 10 - 14	80	29	39

- Les porte-filières permettent de fixer toutes les filières de notre fabrication sur chaque type de tour automatique.
  Die Rolleisenhalter erlauben alle unsere Rolleisen auf jeden Langdrehautomaten einzusetzen.
  The die holders permit to mount our rolling dies on all types of automatic lathes.

- Le montage sur la machine se fera, suivant le cas, au moyen d'une pince de serrage, ou directement dans le logement de la pince avec un cône de serrage (voir page 21).
  Die Montage erfolgt, je nach dem einzelnen Fall, mit einer Spannzange oder direkt im Gehäuse, mit einem Spannkonus (siehe Seite 21).
  The assembly on the machine will be effected either with a clamping collet or directly into the collet housing with the help of a clamping cone (see page 21).

- Le porte-filière type V est utilisé pour les filières M 6.00 x 1.00 DE 30 uniquement.
  Der Rolleisenhalter Typ V wird ausschliesslich für Rolleisen M 6.00 x 1.00 AD 30 verwendet.
  The die holder type V is exclusively used for dies M 6.00 x 1.00 OD 30.

HAROLD HABEGGER SA
FABRIQUE DE MACHINES
OUTILLAGE

ROUTE DE CHALUET 5/9
CH - 2738 COURT

TELEPHONE ++ 41 32 497 97 55
TELEFAX ++ 41 32 497 93 08
E-MAIL contact@habegger-sa.com
WEB www.habegger-sa.com

HAROLD HABEGGER

PORTE-FILIERES, NON REGLABLES, AVEC SYSTEME DE COMPENSATION
ROLLEISENHALTER, NICHT VERSTELLBAR, MIT AUSGLEICHVORRICHTUNG
DIE HOLDERS, NON ADJUSTABLE, WITH COMPENSATING SYSTEM

PFNC

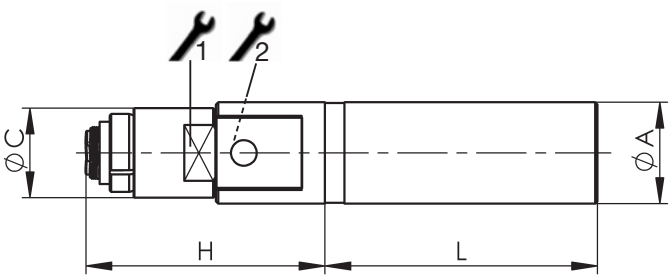

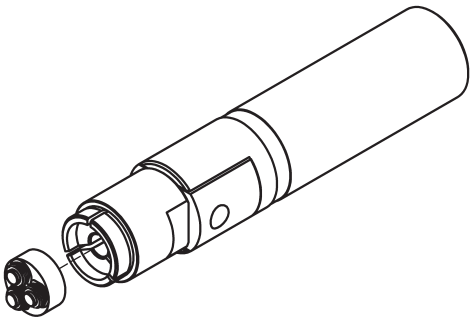

Type - ØA	L	ØC	1	2	H (max)
N 6-13	35	12	9	5.50	31
N 6-5/8”	35	12	9	5.50	31
N 6-16	35	12	9	5.50	31
N 8-13	35	12	9	5.50	32
N 8-5/8”	35	12	9	5.50	32
N 8-16	35	12	9	5.50	32

PORTE-FILIERES POUR MACHINES ESCO
ROLLEISENHALTER FÜR ESCO MASCHINEN
DIE HOLDERS FOR ESCO MACHINES

D6

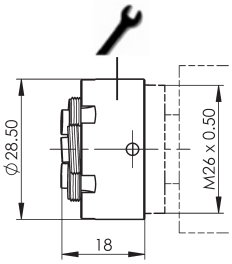

D2 GR43

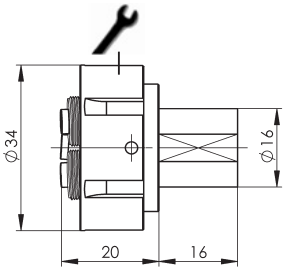

Avec système de compensation
Mit Ausgleichvorrichtung
With compensating system

D5 CNC

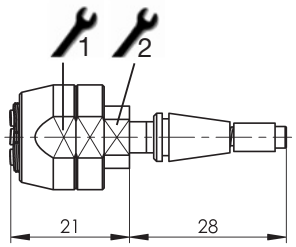

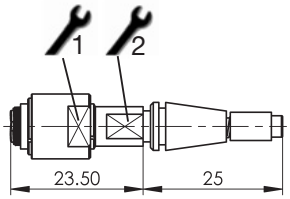

D6/NewMac

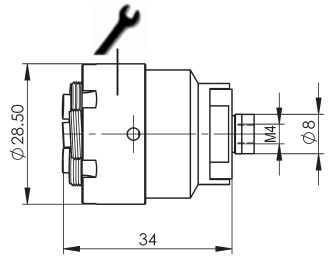

- Documentation spéciale pour ESCO sur demande.
  Spezielle Dokumentierung für ESCO auf Anfrage.
  Special information for ESCO on request.

- Les filières réglables ou non réglables peuvent être montées sur les machines ESCO.
  Die verstellbaren oder nicht verstellbaren Gewinderolleisen können auf ESCO Maschinen montiert werden.
  The adjustable or non adjustable rolling dies can be assembled on ESCO machines.

HAROLD HABEGGER SA
FABRIQUE DE MACHINES
OUTILLAGE

ROUTE DE CHALUET 5/9
CH - 2738 COURT

TELEPHONE ++ 41 32 497 97 55
TELEFAX ++ 41 32 497 93 08
E-MAIL contact@habegger-sa.com
WEB www.habegger-sa.com

HAROLD HABEGGER